Original

inside

Ⓘ Istruzioni per l'uso

+ ISTRUZIONI PER LA CONSEGNA DEI PRODOTTI . . . pag. 3

"Traduzione della versione originale delle istruzioni d'uso"

Nr. 99 3552.IT.80M.1

EUROCAT 271 classic

(Model PSM 3542 : + . . 01001**)**

EUROCAT 311 classic

(Model PSM 3552 : + . . 01001**)**

• **Falciatrice a tamburi**

Chassis Nr.

Caro agricoltore!

Siamo lieti che Lei abbia fatto una buona scelta e la ringraziamo per essersi deciso per una macchina Pöttinger. Nella nostra qualità di Suo partner agrotecnico siamo in grado di offrirLe qualità e rendimento al passo con un servizio affidabile.

Al fine di poter valutare appieno le condizioni in cui le nostre macchine agricole vengono impiegate e di tenerle poi presenti al momento dello sviluppo di nuovi apparecchi agricoli, La preghiamo di volerci fornire alcuni dati.

In questo modo ci sarà oltretutto possibile informarLa programmatamente e ad hoc sui prodotti di nostro nuovo sviluppo.

Responsabilità per il prodotto, obbligo di informazione.

La responsabilità per il prodotto obbliga il fabbricante ed il commerciante a consegnare il manuale delle istruzioni per l'uso al momento della vendita della macchina e ad istruire il cliente in merito all'uso della macchina stessa, richiamando contemporaneamente la sua attenzione sulle sue istruzioni per l'uso, sulle sue norme di sicurezza e per la manutenzione.

Onde poter certificare che la macchina ed il manuale con le istruzioni per il suo uso siano stati consegnati in modo regolamentare è necessaria una conferma scritta. A questo scopo si deve ritornare

- il **documento A**, debitamente firmato, alla ditta Pöttinger.
- Il **documento B** rimane al concessionario che ha fornito la macchina.
- Il cliente trattiene il **documento C.**

In base alla legge sulla responsabilità per danno da prodotti difettosi ogni agricoltore è un imprenditore.

Come danno materiale ai sensi della legge sulla responsabilità per danno da prodotti difettosi si intende un danno causato da una macchina, non un danno che si verifica in essa. Per la responsabilità è prevista una franchigia (500 euro).

I danni materiali imprenditoriali ai sensi della legge sulla responsabilità per danno da prodotti difettosi sono esclusi dalla responsabilità.

Attenzione! Anche il cliente fa obbligo di consegnare il manuale delle istruzioni per l'uso nel caso rivenda la macchina a terzi. Il nuovo acquirente deve essere parimenti istruito all'uso della macchina in conformità alle istruzioni ed alle norme di cui sopra.

Pöttinger-Newsletter

www.poettinger.at/it/newsletter

Aggiornamenti su temi specialistici, links utili e spunti divertenti

(I) ISTRUZIONI PER LA CONSEGNA DEI PRODOTTI

Documento D

PÖTTINGER Landtechnik GmbH
Industriegelände 1
A-4710 Grieskirchen
Tel. 07248 / 600 -0
Telefax 07248 / 600-2511

Si prega di verificare, conformemente alla responsabilità civile sui prodotti.

Contrassegnare con una X le informazioni esatte [X]

- ❑ Macchina controllata come da bolla di consegna. Rimossi tutti i pezzi usati per il trasporto. Insieme alla macchina sono stati forniti tutti i dispositivi di sicurezza, la trasmissione cardanica e i dispositivi di comando.
- ❑ Sono stati discussi e chiariti con il cliente il comando, la messa in funzione e la manutenzione della macchina con le istruzioni per l'uso alla mano.
- ❑ Controllata pressione pneumatici.
- ❑ Verificato il eovietto montaggio delle ruote ed il serveaggio dei bulloni.
- ❑ Specificato il corretto numero di giri previsto per la presa di forza.
- ❑ Effettuato adattamento altrezzo alla trattrice: Aggiustaggio dell'attacco a tre punti.
- ❑ Lunghezza trasmissione cardanica risulta correttamente regolata.
- ❑ Effettuata prova di funzionamento; non sono state riseontrate anomalie.
- ❑ Illustrate le varie funzioni durante la prova di funzionamento.
- ❑ Illustrata sterzatura in posizione di trasporto e di lavoro.
- ❑ ISono state fornite informazioni per ulteriori dotazioni optional.
- ❑ E' stata sottolineata l'imperativa necessità di leggere le istruzioni per l'uso.

Onde poter certificare che la macchina ed il manuale con le istruzioni per il suo uso siano stati consegnati in modo regolamentare è necessaria una conferma scritta.

- A questo scopo si deve ritornare il **documento A**, debitamente firmato, alla ditta Pöttinger oppure via internet all'indirizzo www.poettinger.at)
- Il **documento B** rimane al concessionario che ha fornito la macchina.
- Il cliente trattiene il **documento C**.

Indice

ADESIVI DI SEGNALAZIONE
Simbolo-CE 5
Significato degli adesivi di segnalazione 5
AGGANCIO AL TRATTORE
Montaggio in generale 6
Cardanica 6
Problemi di montaggio 6
Braccio superiore telescopico 6
Protezione laterale 7
Protezione idraulica laterale 7
Larghezza di trasporto 8
Trasporto su strada 8
Posizione di lavoro 8
Regole da tenere assolutamente presente prima di effettuare l'attacco al trattore la prima volta! 9
Attacco con l'accoppiatore rapido (1) 10
MESSA IN FUNZIONE
Indicazioni di sicurezza 11
Direzione di rotazione dei tamburi di falciatura 12
Falciare 12
Falciare 13
Regolazione altezza di taglio centralizzata 13
Impostazione dell'altezza di taglio 13
ANDANATORE
Funzionamento 15
Possibilità di regolazione 15
Possibili regolazioni della larghezza dell'andata 16
Dotazione a richiesta 16
Manutenzione 16
Montare staffe di trasporto vanno 17
Montaggio delle staffe di trasporto interne 17
MANUTENZIONE
Precauzioni di sicurezza 18
Istruzioni generali di manutenzione 18
Pulizia di parti macchina 18
Sosta all'aperto 18
Sosta durante l'inverno 18
Alberi cardanici 18
Impianto idraulico 18
Controllo del livello dell'olio alla traversa di falciatura 19
Ingranaggio concorrente 20
Montaggio delle lame falcianti 20
Barra falciante 20
DATI TECNICI
Dati tecnici 21
Attrezzatura a richiesta: 21
Attacchi necessari 21
Utilizzo conforme della falciatrice 22
Ubicazione della targhetta del modello 22
APPENDICE
Trasmissione cardanica 27
Schema di lubrificazione 29
Lubrificanti 31
ISTRUZIONI DI RIPARAZIONE
Riparazioni della barra falciatrice 33
DISCO CONICO
Montaggio delle bussole di serraggio coniche 34
Combinazione trattore + attrezzo 35

Attenersi ai cenni di sicurezza menzionati nell'appendice A!

Simbolo-CE

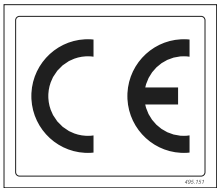

Il simbolo CE, che il produttore è tenuto ad apporre sulla macchina, ne documenta verso l'esterno la conformità alle norme della Direttiva sui macchinari e ad altre specifiche direttive della Comunità Europea.

Dichiarazione di conformità C.E.E. (vedi allegato)

Tramite la sottoscrizione della Dichiarazione di conformità C.E.E., il produttore dichiara che il macchinario immesso sul mercato soddisfa tutti i fondamentali requisiti attinenti alla tutela della sicurezza e della salute delle persone previsti dalla normativa vigente.

Istruzioni per la sicurezza sul lavoro

Tutte le istruzioni che riguardano la sicurezza sono contrassegnate in questo manuale con il segnale di pericolo raffigurato qui a lato.

Significato degli adesivi di segnalazione

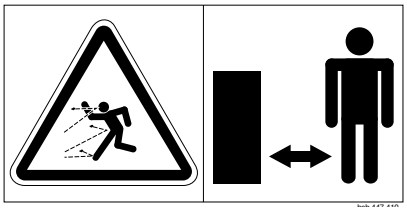

Pericolo per lancio di oggetti. Stare a debita distanza dalla macchina.

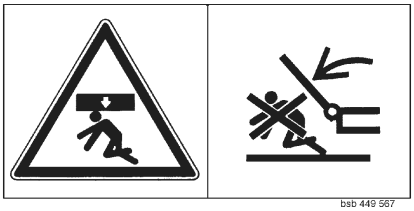

Non fermarsi nel raggio d'azione degli attrezzi da lavoro

Pericolo da parti macchina in rotazione.

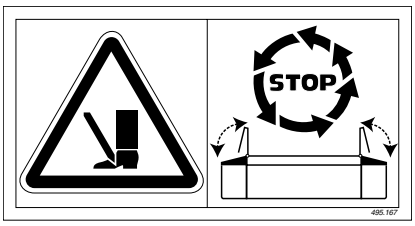

Prima di innestare la presa di forza, chiudere le due protezioni laterali.

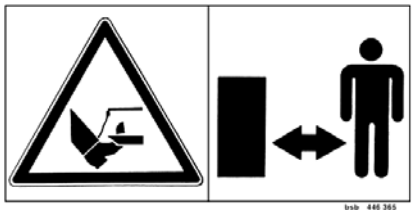

Con il motore avviato e la presa di forza innestata è da tenere una distanza adeguata alle lame.

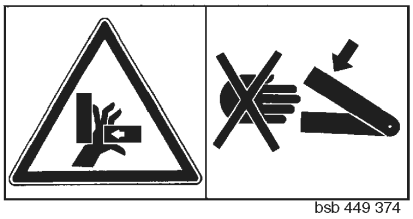

Non avvicinare mai gli arti alla zona a rischio di schiacciamento finché sussiste la possibiltà che parti della macchina compiano movimenti.

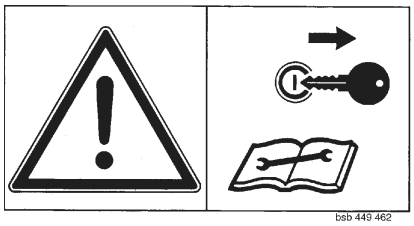

Disinserire il motore ed estrarre la chiave prima di procedere a operazioni di manutenzione o a riparazioni.

Montaggio in generale

1. Rispettare le norme di sicurezza dell'Appendice A.

2. Attaccare l'attrezzo al sollevatore frontale del trattore.

- I perni devono essere bloccati con la spina ribaltabile.

Cardanica

- Prima del primo impiego si deve verificare la lunghezza della trasmissione cardanica e, se necessario, provvedere al suo aggiustamento (si veda anche il capitolo "Aggiustamento della trasmissione cardanica" riportato nell'Appendice B).

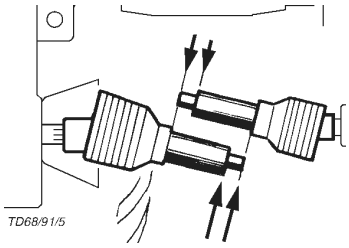

Problemi di montaggio

- Nel caso di un'apparecchiatura di sollevamento con barra trasversale tra i bracci oscillanti inferiori può insorgere un danno alla trasmissione cardanica nel momento in cui si abbassa l'apparecchio a terra.

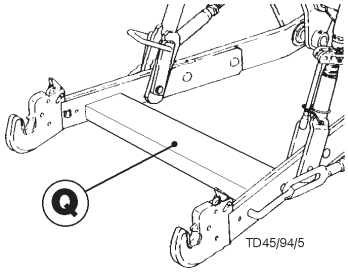

Al fine di evitare eventuali danni si deve montare una elevazione speciale per il montaggio tra l'apparecchiatura di sollevamento ed il triangolo Weiste.

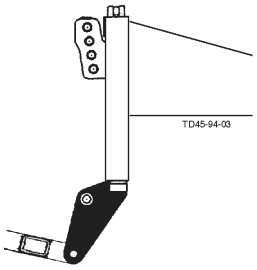

Vi preghiamo di metterVi in contatto con il nostro Servizio Assistenza Clienti qualora si verificasse un tale caso.

- Per quei trattori il cui fuso della presa di moto si trovi molto in avanti si dovrebbe provvedere ad accorciare la trasmissione cardanica di molto.

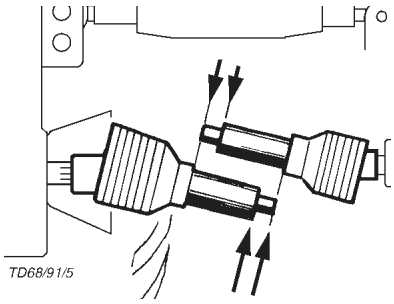

- Ad apparecchio sollevato non si ha poi una sufficiente copertura del tubo della trasmissione cardanica.
- È stata probabilmente superata l'angolatura massima degli snodi (vedi anche appendice B).

In questo caso è necessario un set di attacco che sposti l'attrezzo di 200 mm in avanti.

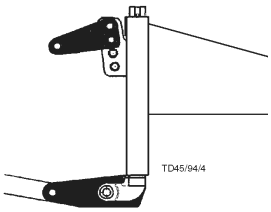

In tal caso vi preghiamo di mettervi in contatto con il nostro servizio di assistenza tecnica.

Braccio superiore telescopico

Il braccio superiore telescopico consente un buon adattamento dei tamburi di falciatura alle irregolarità del terreno disposte obliquamente alla direzione di guida.

- L'area d'oscillazione (L) può essere impostata girando il mandrino.
- Accorciare il braccio superiore, vedere appendice D.

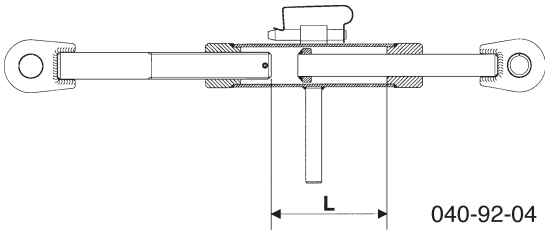

Attenzione!

Con apparecchiatura di sollevamento anteriore a doppio effetto sussistono i seguenti pericoli: la profondità di abbassamento massima della falciatrice è impostata con catene limitatrici. Se con l'apparecchiatura di sollevamento si supera la profondità di abbassamento massima impostata, si forma una forza di trazione sulle catene limitatrici.

Ciò può provocare rottura della catena o della spina ribaltabile e sussiste pericolo di lesioni per le persone nella zona di pericolo!

Nota:

I gruppi falcianti con andanatore non hanno bisogno di piede di supporto per lo stazionamento sicuro dell'apparecchio!

Protezione laterale

Per effettuare degli interventi di manutenzione è possibile sollevare la protezione laterale a sinistra e a destra.

Per motivi di sicurezza, prima di orientare verso l'alto le due lamiere laterali di protezione, si deve attendere l'arresto completo delle lame circolari di falciatura.

1. Allentare il blocco (1) e sollevare la protezione (2).

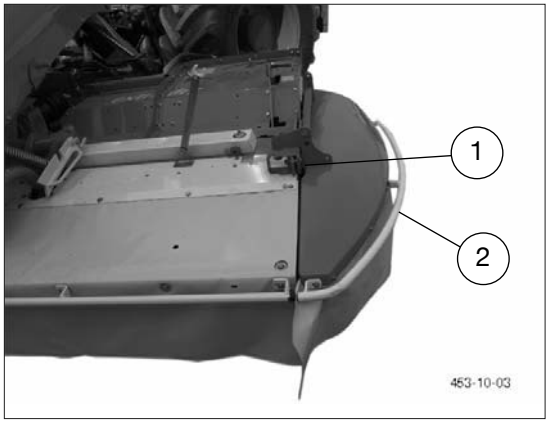

- Far entrare la staffa di protezione nel supporto (3).
- A sinistra e a destra.

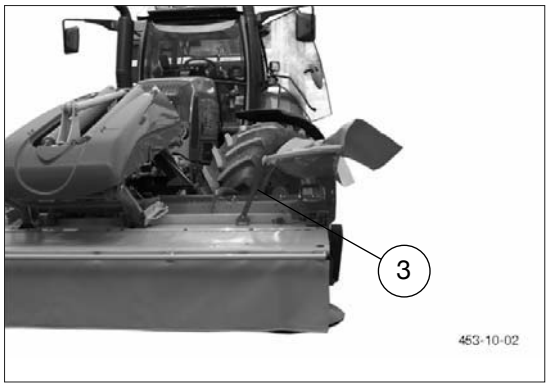

Protezione idraulica laterale

Attenzione!

Il sollevamento con il sistema idraulico della protezione laterale comporta il rischio di schiacciamento!

Come dotazione a richiesta è possibile avere il sollevamento idraulico della parete laterale con il comando del trattore.

Per questo non è necessario togliere il bloccaggio né innestarlo nel supporto.

In caso di problemi con l'attacco idraulico

La protezione idraulica ha bisogno di un sistema a doppio effetto. Se il trattore non è dotato anteriormente di collegamento idraulico è necessario posare due tubi idraulici da dietro in avanti.

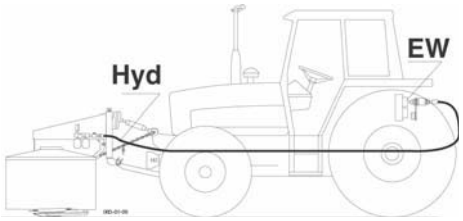

In alcuni trattori può essere necessario passare dall'apparecchiatura di sollevamento davanti (HW) all'apparecchiatura di comando frontale (SG) mediante un rubinetto a tre vie.

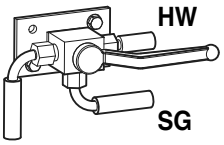

Attenzione!

La protezione laterale va fatta scendere prima d'iniziare il lavoro!

Attenzione!

Ogni volta, prima dell'uso, controllare che i sistemi di protezione siano in buone condizioni e nella posizione di lavoro corretta.

Se i sistemi di protezione presentano dei guasti sostituire immediatamente i pezzi.

Il produttore non risponde di eventuali manipolazioni e dell'utilizzo non regolamentare dei dispositivi di protezione.

Attenzione!

È vietato calpestare i dispositivi di protezione!

Larghezza di trasporto

Se i due elementi di protezione (2) sono in alto ed innestati nel supporto si ha la seguente larghezza:

	EUROCAT 271 Type 3542	EUROCAT 311 Type 3552
Larghezza (X)	2,65 m	3 m

Trasporto su strada

- Si prega di rispettare le norme legislative per la sicurezza stradale in vigore nel Vostro Paese.

  Nell'Appendice C sono riportate le norme, valide nella RFT, per l'installazione di un impianto di illuminazione.
- La marcia su strade di pubblico impiego può essere effettuata solo come descritto nel capitolo "Posizione di trasporto".
- Fissare i bracci idraulici oscillanti inferiori in modo tale da impedire uno scartamento laterale dell'apparecchio.

Posizione di lavoro

Prima di iniziare a lavorare

La trasmissione con presa di forza va innestata, in linea di massima, solo quando tutti i dispositivi di sicurezza (protezioni, teli di protezione, rivestimenti ecc.) si trovano in buono stato e sono montati sull'attrezzo in posizione di sicurezza.

Per motivi di sicurezza la falciatura è permessa solo quando l'apparecchio si trova in questa posizione.

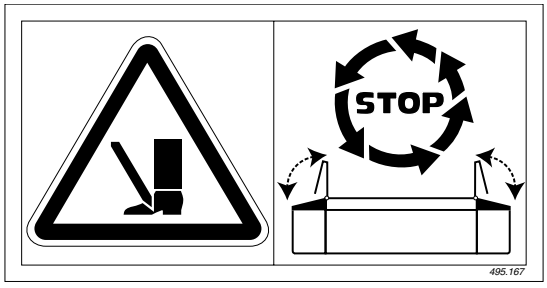

Regolazione del peso con cui la barra falciatrice poggia sul terreno

Regole da osservare

- La barra falciatrice deve poggiare sul terreno con un peso di circa 150 kg (75 kg a sinistra e 75 kg a destra).

  Dato che il peso complessivo della falciatrice è maggiore, è necessario impostare il dispositivo di alleggerimento.

  A tale scopo la falciatrice con dischi andanatori è dotata di due molle di trazione tese al giusto valore di precarico.

Come regolare il precarico delle molle

1. Sollevare l'attrezzo mediante il dispositivo idraulico
2. Agganciare le molle di trazione al braccio del cavalletto di montaggio (1) e alla consolle della

molla di scarico (2) del trattore.

3. Abbassare l'attrezzo fino al terreno.
4. Impostare il pretensionamento della molla con l'ausilio della catena su di un carico d'appoggio sul fondo della barra falciante di circa 150 kg (circa 75 kg a sinistra e altrettanto a destra).
5. L'angolo ottimale di 20 – 22 ° per la trasmissione

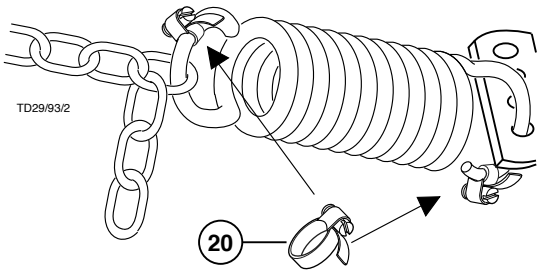

della forza può essere mantenuto soltanto se le molle possono essere fissate ad una consolle.

6. Montare i morsetti tubolari (20) sulle molle di trazione.

   In questo modo non si rende necessaria una regolazione del precarico delle molle ogni qual volta l'apparecchio viene agganciato al trattore.

   Si deve controllare il valore di regolazione **"L2"**, ed eventualmente correggerlo, soltanto qualora si sostituisca il trattore.

Regole da tenere assolutamente presente prima di effettuare l'attacco al trattore la prima volta!

Attenzione!

In caso di sollevatore frontale con circuito idraulico ad azione doppia (pericolo di danneggiamento)!

Rimedio:

- Spostare il dispositivo di controllo su "azione semplice"
- Rivolgersi ad un'officina specializzata e far impostare il sollevatore frontale su "azione semplice" (condotta bypass)

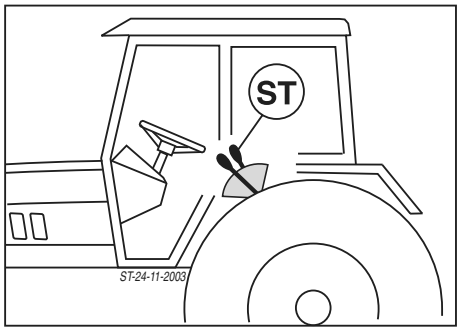

Quando la falciatrice è attaccata al trattore, il dispositivo di comando del circuito idraulico (ST) non dev'essere spostato su "ABBASSARE".

Nel caso si esegua la manovra errata, regolare di nuovo immediatamente la piastra regolabile (P1) dopo aver prima sostituito le parti danneggiate.

In caso di manovra errata può succedere quanto segue:

- la posizione della piastra (P1) nella finestra allungata si modifica, ragione per cui la distanza dal gancio di blocco (V) diventa eccessiva;
- il gancio di blocco (V) si rompe;
- le due leve dell'unità di scarico si rompono.
- Le catene limitatrici possono strapparsi

Regolare di nuovo la piastra regolabile (P1)

1. Allentare il collegamento a vite (SK) in modo da poter modificare la posizione della piastra (P1) con l'aiuto della vite di regolazione.
2. Accoppiare la falciatrice al sollevatore del trattore.
3. Posizionare la piastra regolabile (P1) in modo tale da permettere di sbloccare il gancio di blocco (V). La distanza dal gancio, però, dev'essere la minima possibile.
4. Disaccoppiare la falciatrice dal sollevatore del trattore.
5. Stringere il collegamento a vite (SK) usando una forza di **65 Nm**.

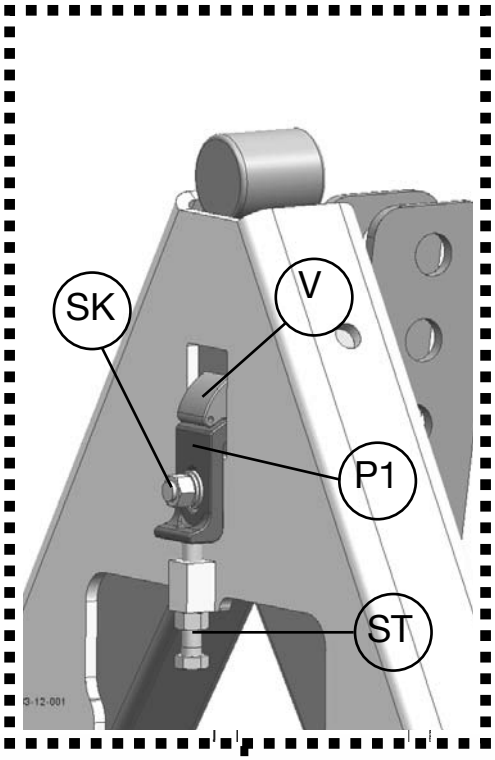

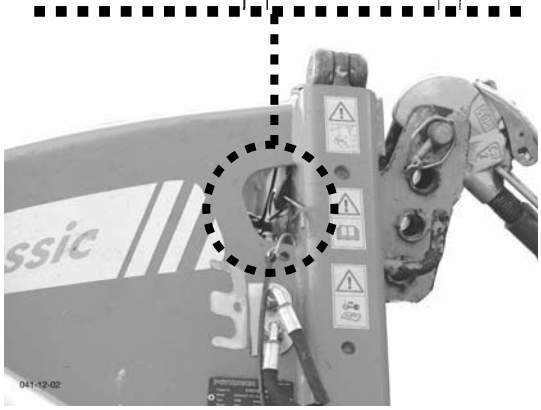

Attenzione!

Con apparecchiatura di sollevamento anteriore a doppio effetto sussistono i seguenti pericoli: la profondità di abbassamento massima della falciatrice è impostata con catene limitatrici. Se con l'apparecchiatura di sollevamento si supera la profondità di abbassamento massima impostata, si forma una forza di trazione sulle catene limitatrici.

Ciò può provocare rottura della catena o della spina ribaltabile e sussiste pericolo di lesioni per le persone nella zona di pericolo!

Attacco con l'accoppiatore rapido (1)

1. Montare l'aggancio rapido (triangolo Weiste) sull'apparecchiatura frontale di sollevamento in posizione verticale oppure in posizione leggermente inclinata in avanti.

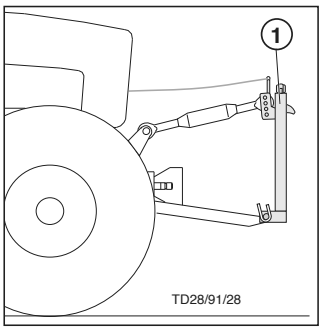

2. Serrare strettamente (2) i perni dei bracci oscillanti inferiori.

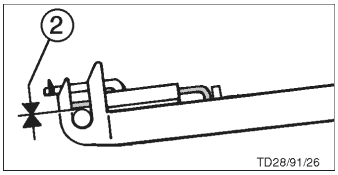

3. Accoppiare la falciatrice e sollevarla (H2).

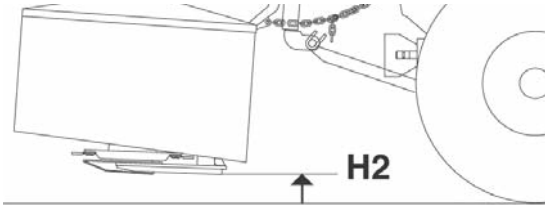

4. Bloccare il gancio di blocco (V) con la spina elastica.

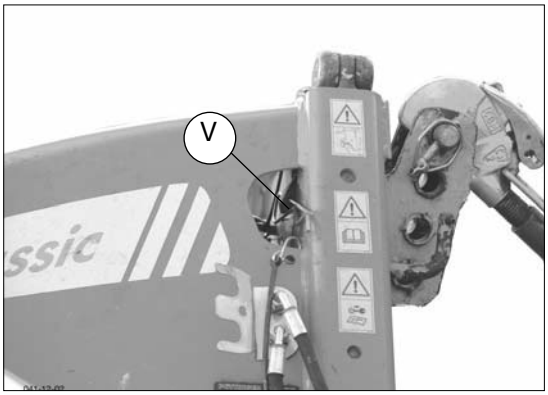

- Controllare la posizione della piastra regolabile (P1). La distanza dal gancio dev'essere la minima possibile.

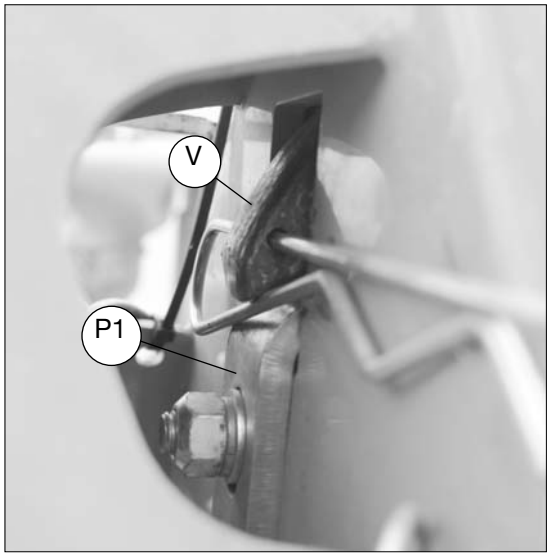

5. Accoppiare l'albero snodato.

Indicazioni di sicurezza

1. Controllo

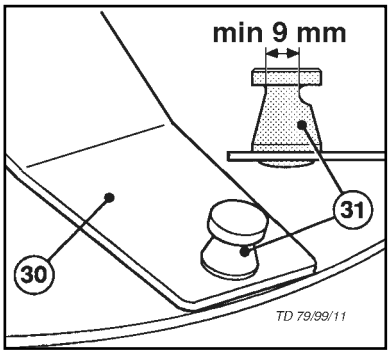

- Controllare lo stato d'usura del bullone premilama (31). Se il bullone ha uno spessore inferiore a 9 mm è necessario procedere alla sua sostituzione!
- Controllare eventuali danni (30) presenti nel bullone premilama.
- Se si avvertono rumori di frizione meccanica verificare se il bullone premilama (30) è incurvato e perciò la lama non è più posizionata correttamente.

2. Mettere in moto la macchina soltanto quand'essa si trova in posizione di lavoro e non superare mai il numero di giri prescritto della presa di moto (per es.: max. 540 giri/min.)!

Una decalcomania applicata vicino al cambio indica il numero di giri della presa di moto per il quale la Vostra falciatrice è predisposta.

540 Upm	750 Upm	1000 Upm

- L'avviamento della presa di forza deve essere innestato soltanto quando tutti i dispositivi di protezione e sicurezza (protezioni, teli di protezione, rivestimenti, ecc.) si trovano nello stato e posizione prescritta e montati sull'attrezzo.

3. Fare attenzione al giusto senso di rotazione della presa di moto!

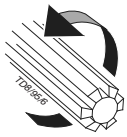

4. Evitare danneggiamenti!

- **Il campo da falciare deve essere libero da ostacoli rispett. corpi estranei. Corpi estranei (p.e. sassi, legni, pietre di confine, ecc.) possono danneggiare il corpo falciante.**

Se ciononostante avviene una

- Fermarsi immediatamente e staccare l'avviamento.
- Verificare accuratamente l'attrezzo su eventuali danneggiamenti. Particolare attenzione è da prestare ai dischi falcianti ed i rispettivi alberi d'avviamento (4a)
- Eventualmente farla controllare da un'officina specializzata.

5. Tenere la distanza di sicurezza con il motore avviato.

Fate allontanare le persone che si vengano eventualmente a trovare nel campo d'azione della falciatrice, poiché potrebbero essere colpiti da corpi estranei scagliati in aria durante il funzionamento della falciatrice.

Si deve prestare particolare attenzione quando si lavora su campi pietrosi e nelle vicinanze di strade e sentieri.

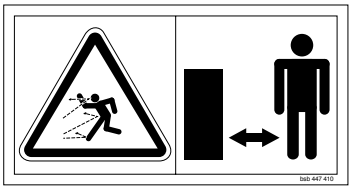

6. Portare le cuffie antirumore

A seconda le diferenti versioni di cabine dei trattori il livello sonoro al posto di lavoro può variare rispetto a quello misurato (vedi dati tecnici).

- Se il livello sonoro raggiunge o supera il valore di 85 dB(A), l'imprenditore (agricoltore) deve provvedere e mettere a disposizione un adeguato dispositivo di protezione acustico.(UVV 1.1 §2).
- Se il livello sonoro raggiunge o supera il valore di 90 dB(A) il dispositivo di protezione acustico deve essere portato.(UVV 1.1 § 16).

Direzione di rotazione dei tamburi di falciatura

Generalità

Per falciare si deve impostare la trasmissione con presa di forza sul senso di rotazione sinistrorso.

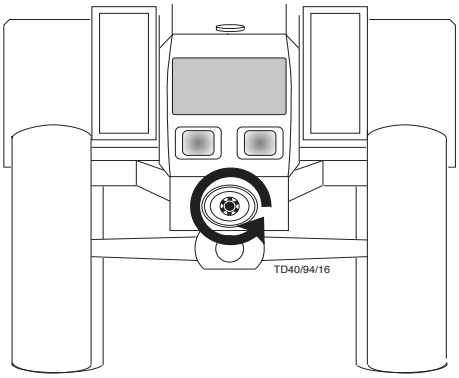

La direzione di rotazione dei tamburi di falciatura è corretta se i tamburi esterni di falciatura visti anteriormente sono curvati verso l'interno.

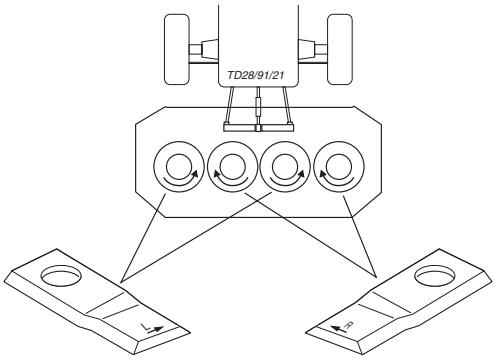

Come comportarsi quando nel trattore usato la trasmissione con presa di forza non può essere impostata sul senso di rotazione sinistrorso:

- smontare l'ingranaggio (G2), girarlo di 180° e rimontarlo.

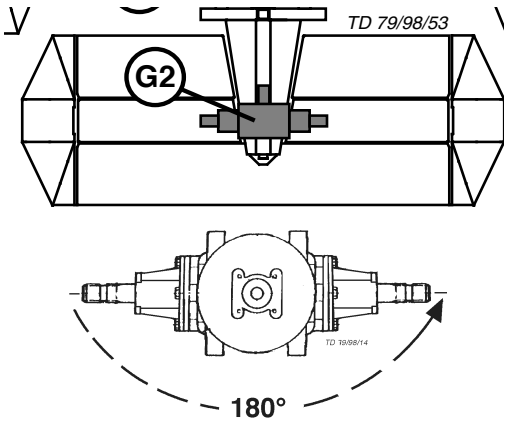

Falciare

Attenzione!

Controllare tutti i dispositivi di protezione!

Durante la falciatura la macchina può trattenere e scagliare all'esterno sassi o altri oggetti. Avvertire le persone di allontanarsi dalla zona a rischio.

Le protezioni laterali devono essere richiuse e fissate regolarmente!

1. **Impostare l'altezza di taglio mediante il montaggio/lo smontaggio dei dischi distanziatori.**
2. **Per falciare agganciare lentamente la presa di moto al di fuori del falciato e portare i giroscopi di falciatura al numero massimo di giri.**

   Aumentando uniformemente il numero di giri si evitano rumori di sistema nella marcia in folle della presa di moto.

- La velocità di marcia si orienta in base alle condizioni del terreno e del falciato.

Osservazioni importanti prima di iniziare a lavorare

Indicazioni di sicurezza: vedi allegato-A p.to 1. - 7.)

Dopo la prima ora di lavoro

• Riserrare i collegamenti a vite dei coltelli

Falciare

Regolare la profondità di passata rotando il fuso del braccio oscillante superiore (16).

(max. 5° di inclinazione dei dischi falcianti)

Regolazione altezza di taglio centralizzata

Regolando il piato scivolando si può impostare l'altezza di taglio in qualsiasi posizione, da un minimo di 35 ad un massimo di 60 mm.

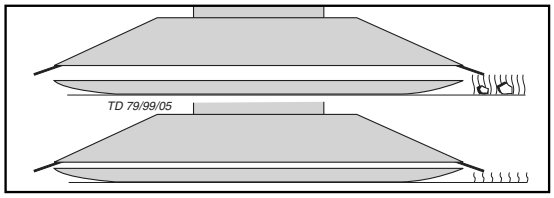

1. Estrarre l'attrezzo per mezzo del sollevatore (~ 5 cm).

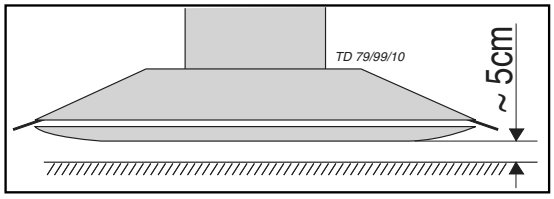

2. Infilare la chiave (W) nel foro quadro e girarla finché non si ottiene l'altezza di taglio desiderata.

   1 giro = 1,5 mm

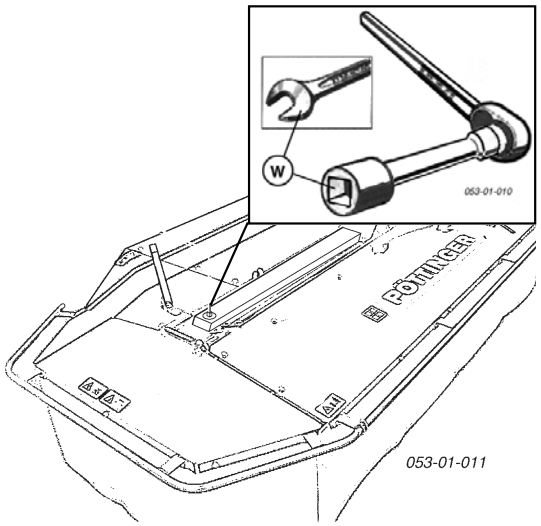

Impostazione dell'altezza di taglio

Cenni di sicurezza

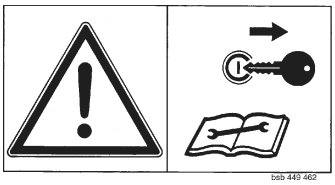

- Prima di eseguire dei lavori di regolazione, di manutenzione o di riparazione è necessario spegnere il motore.
- Non eseguire alcun lavoro sotto la macchina se non si dispone di un supporto sicuro.
- Dopo le prime ore di esercizio è necessario stringere bene tutte le viti.

Spessori

- La lunghezza di taglio viene impostata frapponendo degli spessori (4mm, 6mm).

  Di cui 2 (4mm, 6mm) sono montati già in fabbrica.

Attrezzatura a richiesta: 8 spessori (6mm)

Attrezzatura a richiesta: piattello falciante da taglio alto (H1)

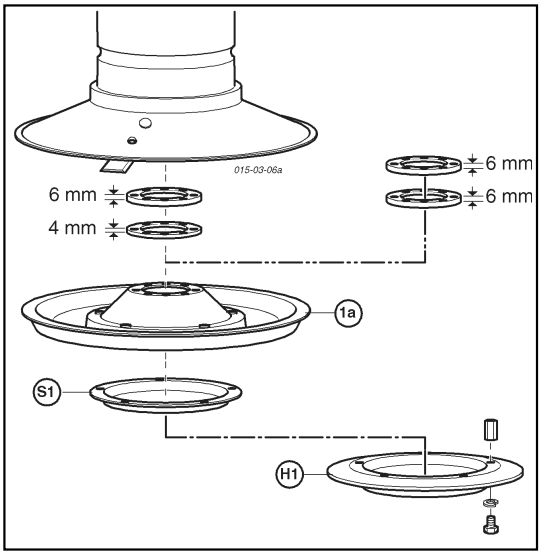

- Montare su ciascun tamburo lo stesso numero di spessori.

Montaggio degli spessori

1. Smontare i due piattelli scorrevoli (S1, 1a).
2. Frapporre gli spessori (6mm).
3. Rimontare i due piattelli scorrevoli.

   Sostituire gli anelli elastici consumati e danneggiati con degli anelli nuovi.

   Procedere analogamente per le viti e i dadi consumati.

   Stringere bene tutti gli avvitamenti!
4. Controllare dopo 1 ora di esercizio

   Controllare che gli avvitamenti siano ben stretti.

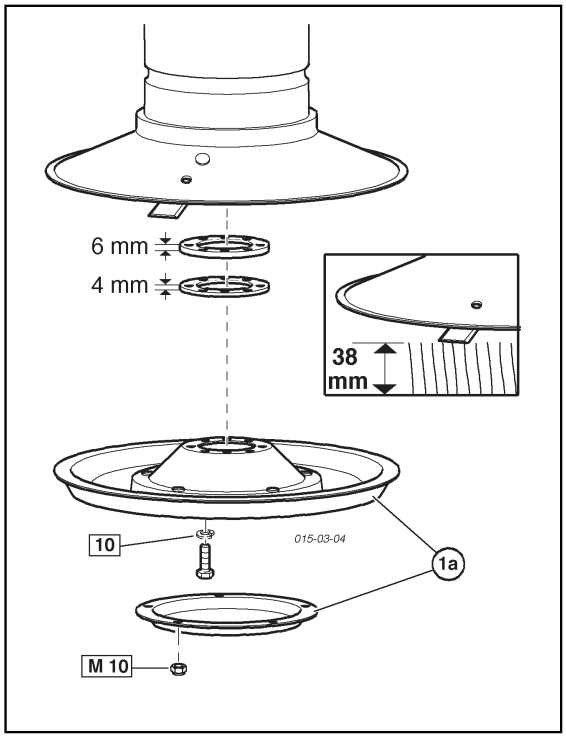
6 mm
4 mm
38 mm
10
015-03-04
1a
M 10

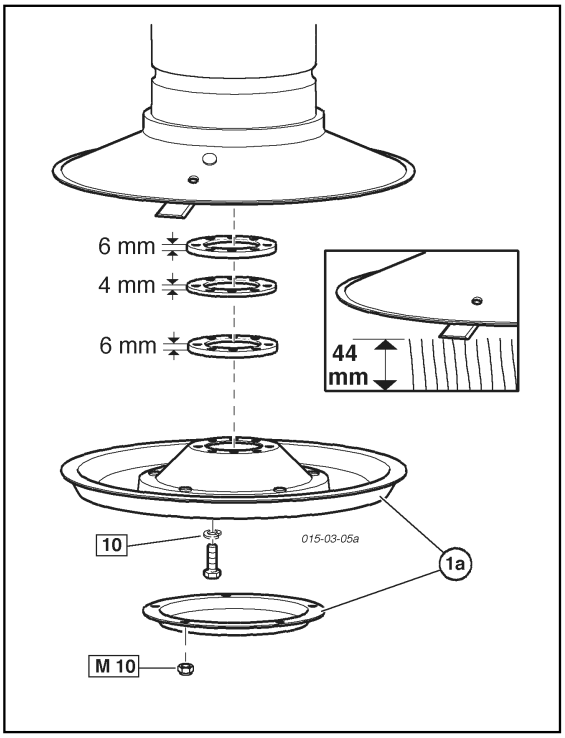
6 mm
4 mm
6 mm
44 mm
10
015-03-05a
1a
M 10

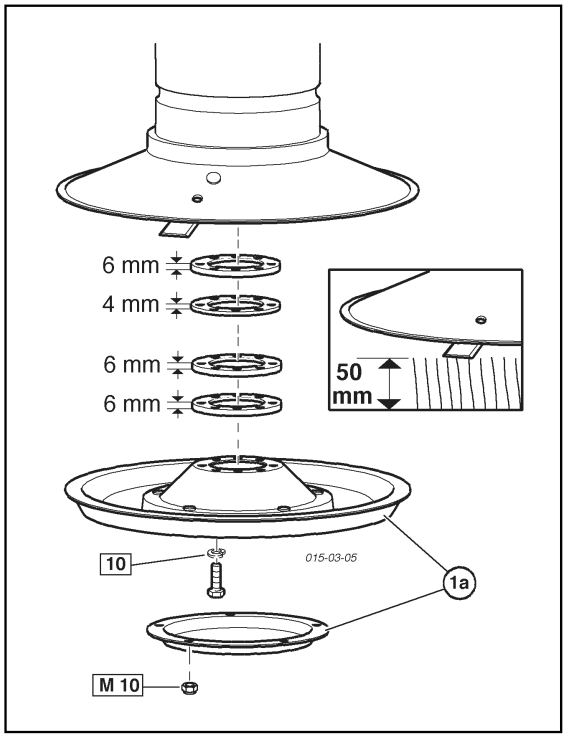
6 mm
4 mm
6 mm
6 mm
50 mm
10
015-03-05
1a
M 10

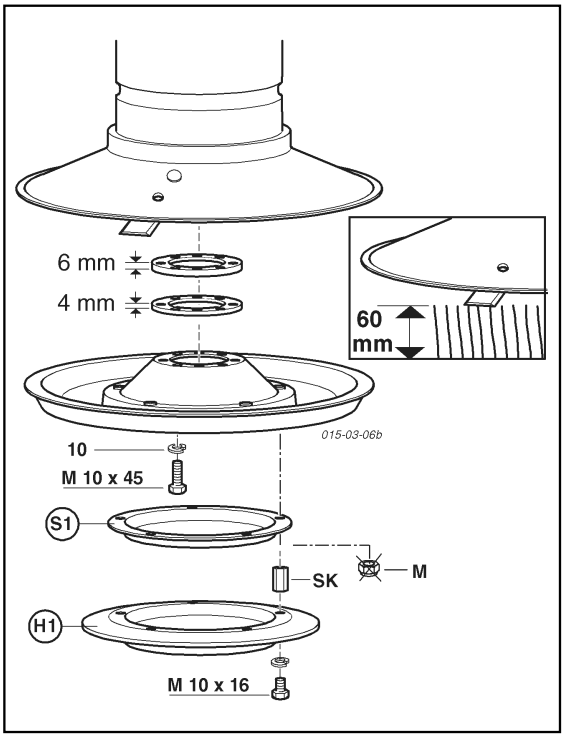
6 mm
4 mm
60 mm
015-03-06b
10
M 10 x 45
S1
SK
M
H1
M 10 x 16

Funzionamento

I dischi andanatori durante la falciatura formano un'andana sottile. In questo modo si evita di schiacciare il raccolto con i pneumatici larghi.

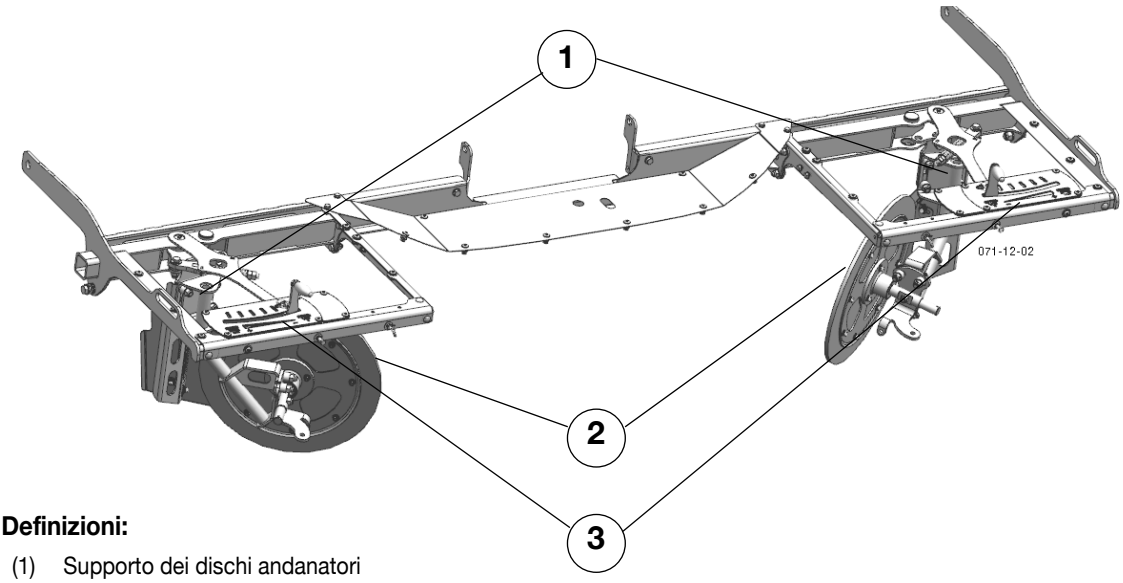

Indicazione per la sicurezza:

Prima della messa in funzione leggere e rispettare le istruzioni per l'uso ed in particolare quelle relative alla sicurezza.

Definizioni:

(1) Supporto dei dischi andanatori
(2) Dischi andanatori
(3) Unità di regolazione

Possibilità di regolazione

Campo di lavoro:

1. L'altezza dell'andanatore può essere regolata mediante le asole (1).

   Regolazione ottimale:

   I dischi sono montati a 5-10 mm più in alto rispetto al bordo inferiore del piatto di falciatura.
2. La distanza rispetto al tamburo di falciatura può essere regolata mediante le viti (2).
3. L'inclinazione dei dischi andanatori può essere regolata mediante le viti (3). Nella posizione base i naselli si trovano uno dietro l'altro, come è illustrato nella figura.

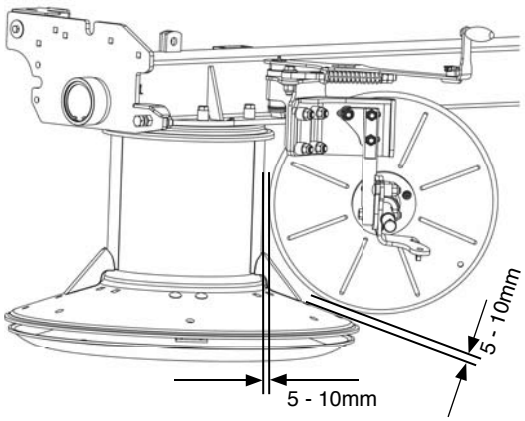

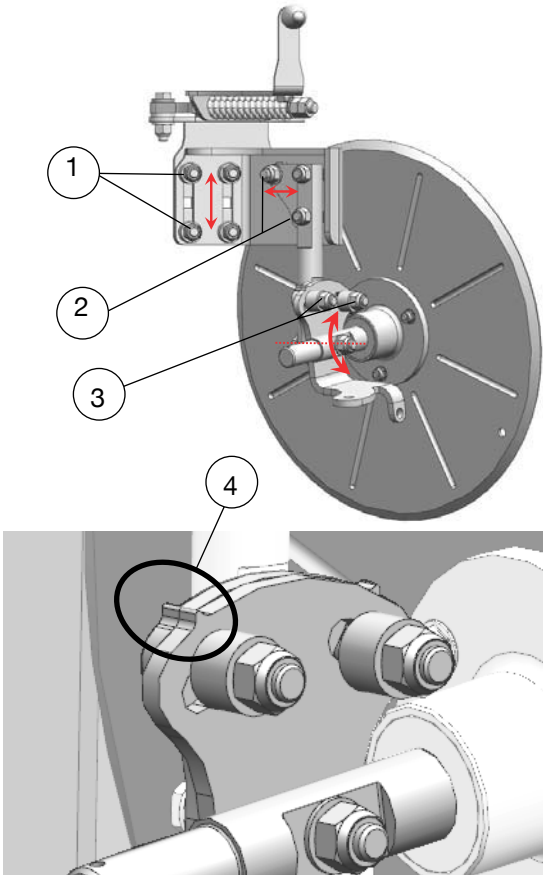

Avvertenza!

Parti rotanti, pericolo d'intrappolamenti. Se il motore è acceso non aprire né rimuovere mai i dispositivi di protezione.

Possibili regolazioni della larghezza dell'andata

Regolazione della larghezza dell'andana:

Il prodotto falciato forma un'andana della larghezza desiderata mediante gli appositi dischi. La regolazione dei dischi andanatori viene fatta individualmente a destra e a sinistra mediante la leva di regolazione (E).

Regolazione della posizione dei dischi andanatori

Le impostazioni descritte sotto vanno considerate impostazioni base. In base ai diversi tipi di foraggio è possibile definire un'impostazione ottimale dei dischi andanatori eventualmente solo con l'uso pratico.

Spargimento ampio

- Portare completamente verso l'esterno i dischi andanatori
- Posizione (B)

Produzione dell'andana

- Portare completamente verso l'interno i dischi andanatori
- Posizione (L)

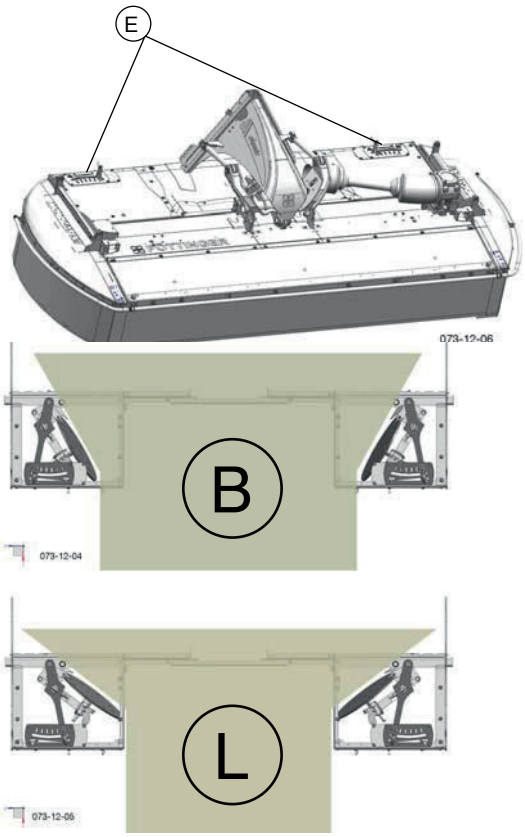

Cautela!

Prima di qualsiasi intervento di manutenzione e riparazione spegnere il motore ed estrarre la chiave.

Dotazione a richiesta

Disco andanatore supplementare

Regolazione delle due molle di trazione:

A= Per foraggio alto e fitto

B= Regolazione base

C= Per foraggio basso

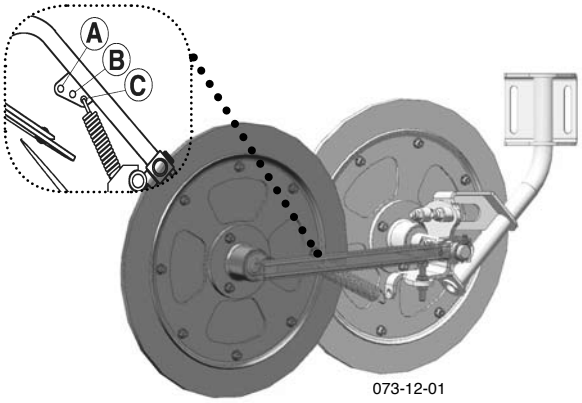

Manutenzione

L'andanatore non necessita di manutenzione né di operazioni di pulizia.

Montare staffe di trasporto vanno

Per evitare intasamenti in caso di foraggio pesante si possono montare delle staffe di trasporto in più sui tamburi falcianti interni.

Impostazione: “8 – 10 cm”

Attenzione!

Le staffe non possono essere utilizzate insieme ad un alimentatore!

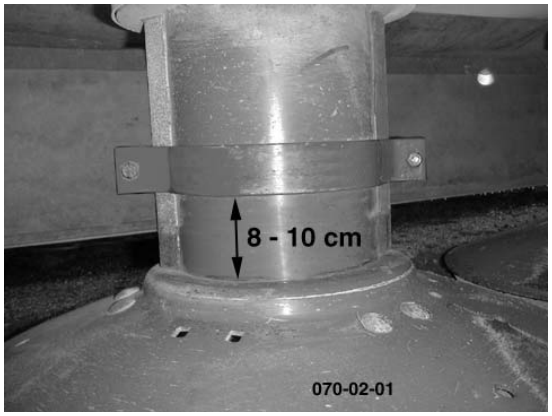

Montaggio delle staffe di trasporto interne

(disponibile solo per il modello 311 classic)

Per evitare intasamenti in caso di foraggio pesante si possono montare ulteriori staffe di trasporto.

Attenzione!

Le barre d'alimentazione non possono essere utilizzate insieme ad un condizionatore!

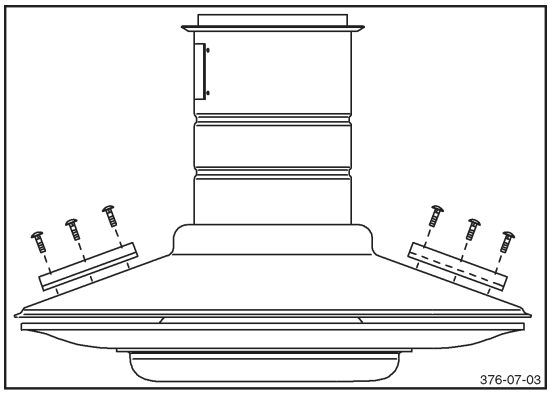

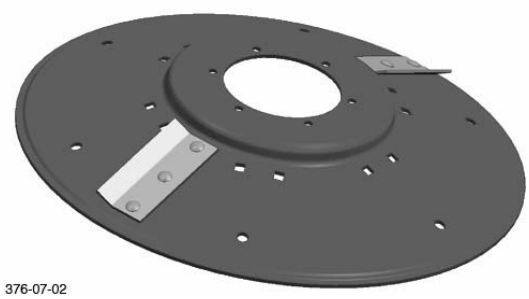

Precauzioni di sicurezza

- Prima di effettuare operazioni di regolazione, manutenzione o riparazioni, disinserire il motore.

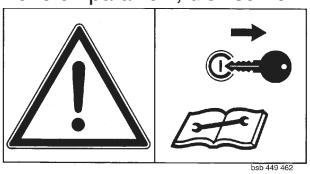

Istruzioni generali di manutenzione

Al fine di mantenere in buono stato la macchina anche in seguito ad un lungo periodo di esercizio, si raccomanda di osservare le istruzioni riportate qui di seguito.

- Dopo le prime ore di funzionamento registrare tutti i bulloni.

In particolare si dovrà controllare:

- gli avvitamenti dei coltelli nelle falciatrici
- gli avvitamenti dei denti nelle andanatrici e negli spandivoltafieno

Pezzi di ricambio

a. **I pezzi originali e gli accessori** sono stati concepiti specificamente per le nostre macchine.

b. Richiamiamo esplicitamente la Vostra attenzione sul fatto che pezzi ed accessori non forniti dalla nostra Ditta non sono stati da noi controllati né autorizzati.

c. Il montaggio e/o l'impiego di tali prodotti potrebbe pertanto alterare o compromettere le caratteristiche strutturali della macchina. Viene esclusa qualunque forma di responsabilità da parte del produttore per danni causati dall'impiego di pezzi e accessori non originali.

d. Per modifiche apportate di propria iniziativa come per l'impiego di pezzi applicati sulla macchina viene esclusa la responsabilità del produttore.

Pulizia di parti macchina

Attenzione! Il pulivapor non deve essere utilizzato per la pulizia di supporti, cuscinetti e parti idrauliche.

- Pericolo per la formazione di ruggine!
- Terminata la pulizia, ingrassare le parti secondo lo schema di lubrificazione ed eseguire una breve prova di funzionamento.
- Effettuando la pulizia con una pressione troppo alta si corre pericolo di danneggiare la vernice.

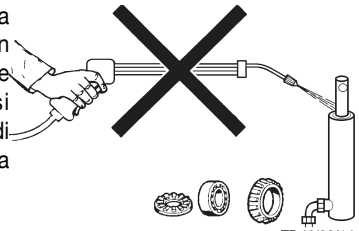

Sosta all'aperto

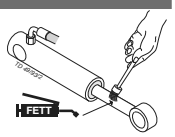

- Nel caso di una sosta prolungata all'aperto, i pistoni idraulici sono da pulire e da lubrificare con del grasso.

Sosta durante l'inverno

- L'attrezzo è da pulire a fondo prima della sosta invernale.
- Proteggere l'attrezzo contro le intemperie invernali.
- Sostituire o rabboccare l'olio della trasmissione.
- Tutte le parti lavorate sono da proteggere contro la ruggine.
- Ingrassare tutte le parti come indicato nello schema di lubrificazione.

Alberi cardanici

- vedi anche note in appendice.

Per la manutenzione attenersi alle seguenti regole.

In linea di massima valgono le istruzioni contenute nel presente manuale d'istruzione.

Nel caso in cui il manuale non contenga istruzioni a proposito, valgono le istruzioni contenute nel manuale d'istruzione del rispettivo fabbricante di alberi cardanici, accluso in fornitura.

Impianto idraulico

Attenzione! Pericolo di lesioni ed infezioni.

Liquidi che fuoriescano sotto una pressione elevata possono penetrare attraverso la cute. Consultare pertanto subito un medico, quando si venga investiti da un fiotto d'olio dell'impianto.

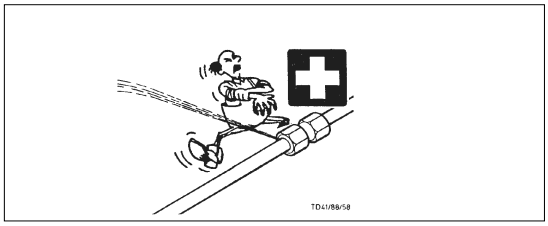

Prima di collegare le conduttore idrauliche assicurarsi che l'impianto idraulico sia adatto all'impianto del trattore.

Dopo le prime dieci ore di lavoro ed in seguito ogni 50 ore di lavoro

- verificare la tenuta del gruppo idraulico e delle condutture e se necessario stringere i collegamenti a vite.

Ogni volta, prima di mettere in funzione l'impianto

- verificare lo stato di usura dei tubi dell'impianto idraulico.

  Ripristinare subito tubi idraulici logorati o danneggiati. Le condutture di sostituzione devono essere conformi ai requisiti tecnici stabiliti dal produttore.

  I tubi sono soggetti ad un naturale processo d'invecchiamento. La loro durata d'uso non deve andare oltre i 5-6 anni.

Precauzioni di sicurezza

• Prima di effettuare operazioni di regolazione, manutenzione o riparazioni, disinserire il motore.

• Evitare di effettuare operazioni sotto la macchina senza predisporre gli opportuni sostegni.

• Dopo le prime ore di funzionamento registrare tutti i bulloni.

• Spegnere la macchina solo su di un terreno piano e solido.

Riparazioni

Si prega di attenersi alle istruzioni su come eseguire le riparazioni, esposte in appendice (se esistente).

Precauzioni di sicurezza

Prima di effettuare qualsiasi collegamento pulire la spina d'innesto dei tubi flessibili idraulici e le prese per l'olio.

Controllare l'eventuale presenza di punti usurati o inceppamenti.

Controllo del livello dell'olio alla traversa di falciatura

- La quantità d'olio deve essere rabboccata, in condizioni normali di impiego della macchina, una volta all'anno.

Nota:

- Eseguire il controllo del livello dell'olio a temperatura di esercizio.

  Quando è freddo, l'olio è troppo denso. Nelle ruote dentate rimane appiccicato troppo olio esausto e il risultato della misurazione sarebbe inesatto.

1. Sollevare, puntellando, la traversa di falciatura su un lato (X1).

X1 = Misura dal pavimento al bordo in alto della traversa di falciatura

NOVACAT 261: X1 = 160 mm

NOVACAT 301: X1 = 340 mm

NOVACAT 351: X1 = 235 mm

- resterà aderente al suolo quel lato in cui si trova il tappo a vite per il riempimento dell'olio,
- mentre verrà sollevato l'altro lato di X1, supportandolo con un idoneo mezzo ausiliario.

2. Mantenere la traversa di falciatura in questa posizione per ca. 15 minuti.

- Questo lasso di tempo è necessario per far sí che l'olio si raccolga nel punto inferiore della traversa di falciatura.

3. Togliere il tappo di riempimento a vite dell'olio (63),

procedendo poi alla misurazione del livello dell'olio.

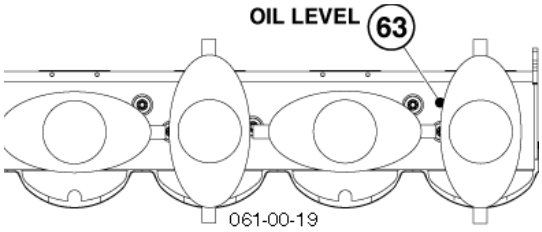

Importante!

La traversa di falciatura deve trovarsi in posizione perfettamente orizzontale.

- Estrarre il tappo di scarico dell'olio (63) e aggiungere dell'olio di tipo "SAE 90" fino al tappo di livello [1)]

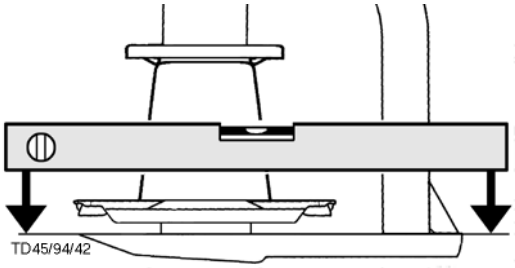

4. Controllo del livello dell'olio

Il livello dell'olio è normale quando l'olio del cambio arriva fino al tappo di livello [1)] (OIL LEVEL).

- **una presenza eccessiva d'olio porta, nella fase di lavoro, ad un surriscaldamento della traversa di falciatura,**
- **mentre una scarsa presenza d'olio non garantisce la necessaria lubrificazione.**

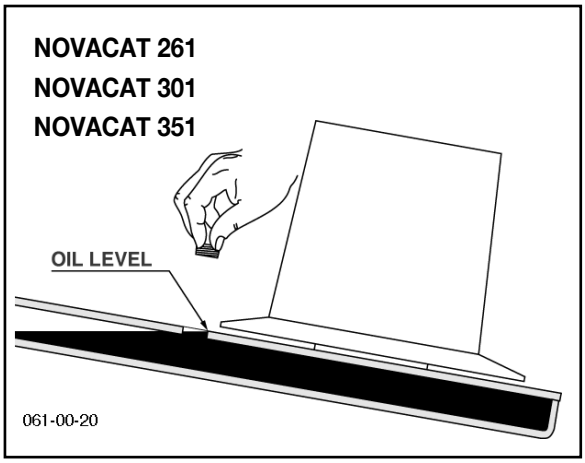

[1)] Il tappo di scarico dell'olio (63) è allo stesso tempo il tappo di livello (OIL LEVEL)

Ingranaggio concorrente

- Il cambio dell'olio va effettuato dopo le prime 50 ore di esercizio.

  La quantità d'olio, a condizioni di esercizio normali, dev'essere ripristinata ogni anno (OIL LEVEL).
- Cambiare l'olio in ogni caso dopo aver raggiunto i 100 ha.

Controllo della quantità d'olio

- Il livello dell'olio va controllato osservando la tacca (1) della barra per la misurazione dell'olio.

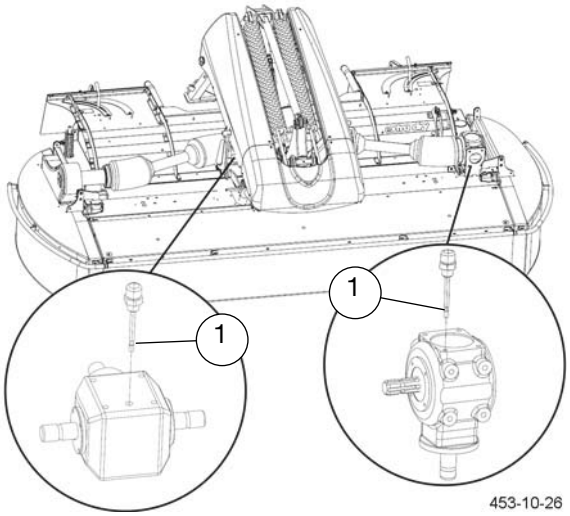

Quantità d'olio:
0,7 litri SAE 90

Quantità d'olio:
0,8 litri SAE 90

Barra falciante

Cambio dell'olio

- Il cambio dell'olio va effettuato dopo le prime 50 ore di esercizio, in ogni caso dopo 100 ha.

Nota:

- L'olio freddo è troppo denso. Ciò fa sì che sulle ruote dentate aderisca troppo olio esausto e che le sostanze in sospensione presenti non si stacchino dal cambio.

Quantità d'olio:

NOVACAT 261: 3 litri SAE 90

NOVACAT 301: 3,5 litri SAE 90

NOVACAT 351: 4 litri SAE 90

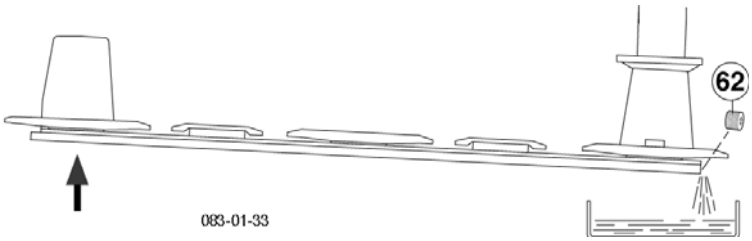

- Sollevare la barra falciatrice sul lato destro.
- Estrarre il tappo di scarico dell'olio (62), far fuoriuscire l'olio esausto e smaltirlo secondo le norme stabilite dalla legge.

Montaggio delle lame falcianti

Attenzione!

La freccetta sulla lama falciante indica il senso di rotazione del disco falciante.

- **Prima di effettuare il montaggio, eliminare le tracce di vernice dalle superfici di avvitamento.**

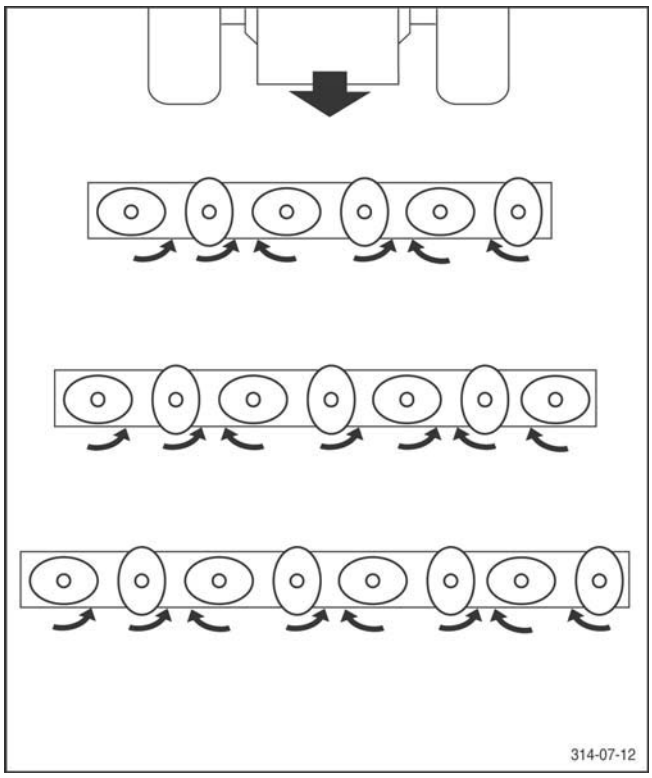

Dati tecnici

Denominazione	EUROCAT 271 Type 3542	EUROCAT 311 Type 3552
Montaggio	Montaggio con tre punti (Weiste anteriore) cat. II	Montaggio con tre punti (Weiste anteriore) cat. II
Larghezza di lavoro	2,7 m	3,05 m
Larghezza di trasporto	2,65 m	3 m
Larghezza dell'andana (macchina senza ranghinatore) Senza dischi andana tori Con due dischi andana tori Con 4 dischi andanatori	 2,1 m 1,8 m 1,4 m	 2,1 m 1,8 m 1,4 m
Numero dei tamburi di falciatura	4	4
Numero delle lame falcianti	12	12
Resa per superficie	2,7 ha/h	3,2ha/h
Numero giri del motore (U/min)	1000	1000
Potenza necessaria senza ranghinatore	40 kW (55 PS)	44 kW (60 PS)
Peso	650 kg	780 kg
Livello di pressione acustica costante	91,6 db (A)	91,6 dB (A)
Regolazione dell'altezza di taglio	Dischi distanziatori	Dischi distanziatori

Salvo modifiche.

Attrezzatura a richiesta:

- Dispositivo d'illuminazione / tabella di segnalazione
- Protezione laterale richiudibile con dispositivo idraulico

Attacchi necessari

Per il funzionamento normale senza l'equipaggiamento desiderato non servono attacchi elettrici o idraulici:

- 1 attacco ad innesto idraulico a doppio effetto
  (solo per la dotazione a richiesta: protezione idraulica richiudibile)
  Pressione d'esercizio min.: 140 bar
  Pressione d'esercizio mass.: 200 bar
- Presa elettrica a 7 poli per l'impianto d'illuminazione (12 Volt) (solo per la dotazione a richiesta: dispositivo d'illuminazione)

[1] Eventuali differenze di peso dipendono dalla dotazione della macchina.

Ubicazione della targhetta del modello

Il numero del telaio è inciso sulla targhetta di identificazione indicata accanto. Richieste di garanzia, domande varie, ordinazioni di pezzi di ricambio non possono essere evase senza indicazione del numero di fabbrica.

Per cortesia registrare il numero subito dopo l'acquisto del veicolo / dell'attrezzo sulla prima pagina delle istruzioni per l'uso.

Utilizzo conforme della falciatrice

Le falciatrici "EUROCAT 271 classic (tipo PSM 3542)" e "EUROCAT 311 classic (tipo PSM 3552)" sono destinate esclusivamente all'impiego abituale per lavori agricoli.

- Per falciare prati ed erbe a stelo corto.

Qualsiasi impiego eccedente quello soprammenzionato è considerato non conforme.

Il fabbricante non risponde per gli eventuali danni risultanti dall'impiego non conforme della macchina. Il rischio è a solo carico dell'utilizzatore.

- Perché l'impiego del caricafieno sia regolamentare, occorre che vengano osservate le condizioni di controllo e manutenzione prescritte dal produttore.

APPENDICE

Migliori risultati con i ricambi originali Pöttinger

Original inside

- **Qualità e precisione nelle misure**
  - Sicurezza d’uso
- **Affidabilità di funzionamento**
- **Maggior durata**
  - Economicità
- **Disponibilità garantita dal Vostro rivenditore Pöttinger**

Di fronte alla scelta tra un ”ricambio originale” e un’”imitazione” spesso la decisione è determinata dal prezzo. Un ”acquisto conveniente” può tuttavia diventare molto costoso.

All’acquisto controllate perciò sempre di aver scelto l’originale con il quadrifoglio!

PÖTTINGER

Indicazioni per la sicurezza

Istruzioni per la sicurezza sul lavoro

Tutte le istruzioni che riguardano la sicurezza sono contrassegnate in questo manuale con il segnale di pericolo raffigurato qui a lato.

1.) Istruzioni per l'uso

a. Le istruzioni per l'uso costituiscono una componente importante dell'apparecchio. Occorre accertarsi che tali istruzioni per l'uso siano sempre a disposizione e immediatamente reperibili nel luogo di utilizzo.

b. Conservare le istruzioni per l'uso per tutta la durata di vita dell'apparecchio.

In caso di vendita o di cambio di utilizzatore dell'apparecchio le istruzioni vanno cedute insieme all'apparecchio.

c. Tenere le avvertenze complete relative alla sicurezza e ai pericoli vicino all'apparecchio e in condizioni leggibili.

d. Le avvertenze relative ai pericoli danno informazioni importanti sull'assenza di rischi durante il funzionamento e pertanto servono a tutelare la sicurezza dell'operatore.

2.) Personale qualificato

a. All'apparecchio è consentito lavorare solo alle persone in possesso dei requisiti minimi d'età previsti dalla legge, in uno stato fisico e mentale idoneo ed in possesso di una formazione e/o addestramento adeguato.

b. Al personale non ancora in possesso di una formazione, addestramento ed istruzione adeguate oppure in possesso di un grado d'istruzione ancora generico è consentito lavorare all'apparecchio o con esso esclusivamente sotto il controllo di una persona d'esperienza.

c. Gli interventi di controllo, regolazione e riparazione devono essere eseguiti esclusivamente dal personale specializzato autorizzato.

3.) Esecuzione di interventi di manutenzione

a. Nelle presente istruzioni sono descritte esclusivamente le manovre per la cura, la manutenzione e la riparazione che l'operatore può effettuare in modo autonomo. Qualsiasi intervento a prescindere da quest'ultimi deve essere eseguito dal personale specializzato.

b. Le riparazioni all'impianto elettrico o idraulico, alle molle pretensionate, ai serbatoi sotto pressione ecc. presuppongono conoscenze sufficienti; l'impiego di un utensile per il montaggio a norma e l'uso di capi d'abbigliamento protettivo pertanto vanno eseguiti esclusivamente in un'officina specializzata.

4.) Utilizzo regolamentare

a. Si veda "Dati tecnici".

b. Parte integrante dell'utilizzo regolamentare è anche il rispetto delle norme di funzionamento, di quelle per la manutenzione generale e periodica prescritte dal costruttore.

5.) Pezzi di ricambio

a. I pezzi di ricambio originali e gli accessori sono stati concepiti specificatamente per le macchine.

b. Richiamiamo la Vostra attenzione sul fatto che i pezzi di ricambio gli accessori che non sono forniti dalla nostra ditta, non sono stati né collaudati né approuam da noi.

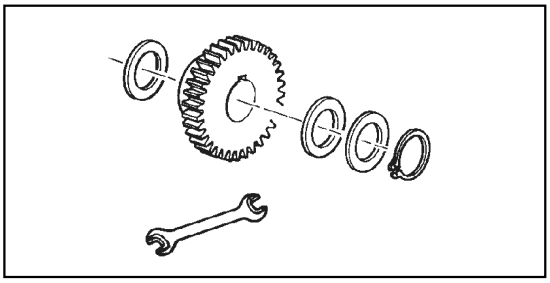

c. Il montaggio e/o l'utilizzo di tali prodotti possono perciò modificare, in determinate circostanze, in modo negativo, oppure compromettere da un punto di vista costruttivo, le caratteristiche date. Si esclude qualsiasi responsabilità del costruttore per danni risultanti dall'impiego di pezzi ed accessori non originali.

d. Si esclude parimenti qualsiasi responsabilità del costruttore in caso di modifiche e dell'utilizzo arbitrari di elementi strutturali e portati della macchina.

6.) Dispositivi di sicurezza

a. Tutti i dispositivi di sicurezza debbono essere montati sulla macchina ed essere in perfetto stato. E' necessaria la sostituzione tempestiva delle protezioni o delle strutture di rinforzo usurate e danneggiate.

7.) Prima della messa in moto

a. L'operatore deve prendere confidenza, prima di iniziare lavorare con la macchina, con tutto l'apparato di comando e con il funzionamento della macchina stessa.

b. Prima di ogni messa in moto si deve verificare la sicurezza stradale e di funzionamento del veicolo o dell'apparecchio.

8.) Amianto

a. Determinati particolari acquistati del veicolo possono contenere amianto per esigenze tecniche di base. Osservare il contrassegno dei pezzi di ricambio.

9.) Vietato il trasporto di persone

a. Non è permesso il trasporto di persone sulla macchina.

b. La circolazione della macchina sulle strade pubbliche è permessa soltanto nella posizione descritta per il trasporto su strada.

10.) Caratteristiche di guida con gli apparecchi portati

a. Si deve zavorrare l'automezzo di traino sul lato anteriore, oppure su quello posteriore, con pesi sufficienti al fine di assicurarne l'efficienza di guida e di frenatura (minimo 20% del peso a vuoto dell'automezzo sull'asse anteriore).

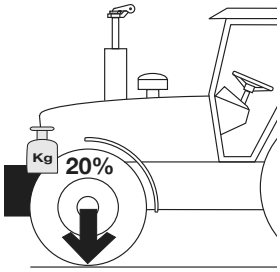

b. Le caratteristiche di guida vengono influenzate dalle condizioni del piano stradale e dagli apparecchi portati. Si deve perciò adattare di volta in volta il modo di guidare alle condizioni del terreno e del fondo stradale.

c. In caso di percorso a curve con macchina a rimorchio si debbono inoltre tenere presenti sia la grande sporgenza dell'apparecchio che la sua massa volanica!

d. In caso di percorso a curve con apparecchi rimorchiati oppure semirimorchiati si debbono parimenti tenere in considerazione sia la grande sporgenza dell'apparecchio che la sua massa volanica!

11.) Note di carattere generale

a. Prima di agganciare gli apparecchi alla sospensione a tre punti si deve portare la leva di sistema nella posizione in cui si escludano sollevamenti ed abbassamenti accidentali!

b. Pericolo d'infortunio nell'accoppiare gli apparecchi al trattore!

c. Pericolo d'infortunio nella zona della tiranteria a tre punti per schiacciamento e ferimento!

d. Non sostare nella zona posta fra il trattore e l'apparecchio quando si aziona il comando esterno per l'attacco a tre punti!

e. Montare e smontare la trasmissione cardanica soltanto a motore spento.

f. Durante la circolazione su strada con l'apparecchio sollevato, la leva di comando deve essere assicurata contro l'abbassamento accidentale (bloccaggio della leva).

g. Appoggiare a terra gli apparecchi portati e togliere la chiavetta d'avviamento prima di abbandonare il trattore!

h. Nessuno deve sostare nella zona compresa fra l'apparecchio e il trattore senza aver prima assicurato il veicolo in posizione con il freno di stazionamento e/o con cunei fermaruote!

i. Regolazioni e reparature, cosi come lavori di manutenzione e cura non devono essere fatti con il propulsore in moto. Spegnere il motore del trattore e aspettare l'interruzione della machina e togliere l'albero cardanico dall'albero di distribuzione.

12.) Pulitura della macchina

a. Non utilizzare una pulitrice ad alta pressione per pulire le parti idrauliche e i cuscinetti.

Adattamento della trasmissione cardanica

Si stabilisce la lunghezza giusta tenendo entrambe le metà della trasmissione cardanica l'una vicina all'altra.

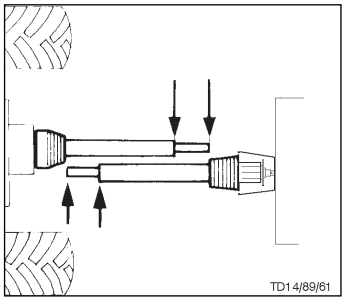

Procedimento di taglio a misura

Per adattarne la lunghezza si debbono tenere le due metà della trasmissione cardanica l'una vicina all'altra nella posizione di funzionamento (L2) più corta e segnare.

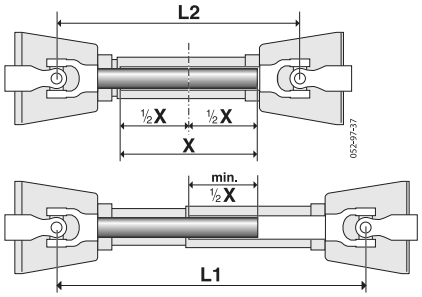

Attenzione!

- Rispettare la lunghezza di lavoro massima consentita (L1).
  - Mirare alla copertura maggiore possibile (min. $^1/_2$ X) del tubo.
- Accorciare il tubo di protezione interno ed esterno in modo eguale.
- Inserire il dispositivo limitatore di sicurezza (2) sul lato dell'apparecchio!

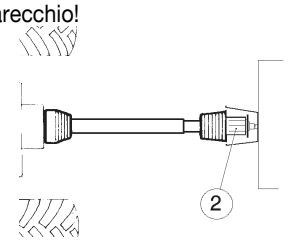

- Prima di ogni messa in moto della trasmissione cardanica verificare se i dispositivi di serraggio siano scattati in posizione in modo regolare.

Catena di sicurezza

Assicurare il tubo di protezione della trasmissione cardanica con una catena per evitarne la rotazione.

Assicurarsi che la trasmissione cardanica disponga di un raggio d'azione sufficientemente ampio!

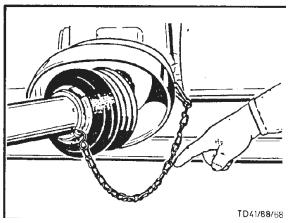

Istruzioni di lavoro

Non si deve superare il numero massimo consentito dei giri della presa di moto durante l'impiego della macchina.

- Dopo aver disinnestato la presa di moto, l'apparecchio portato può continuare a funzionare per forza d'inerzia. Lavorare all'apparecchio soltanto dopo il suo arresto completo.
- Quandosi stacca la macchina porre la trasmissione cardanica come prescritto, ovvero assicurarla per mezzo di una catena. Non utilizzare la catena di sicurezza (H) per sospendere la trasmissione cardanica.

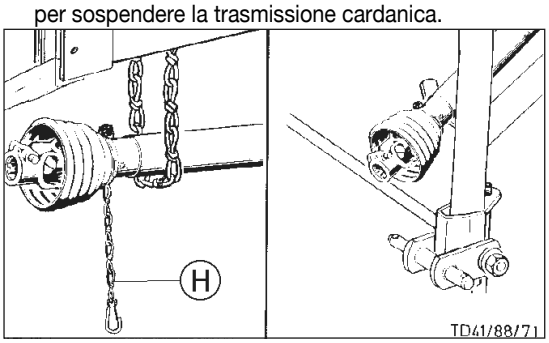

Articolazione grandangolare:

Angolazione max. in condizioni di funzionamento e di inattività: 70°.

Articolazione normale:

Angolazione max. in condizioni di inattività: 90°.

Angolazione max. in condizioni di funzionamento: 35°.

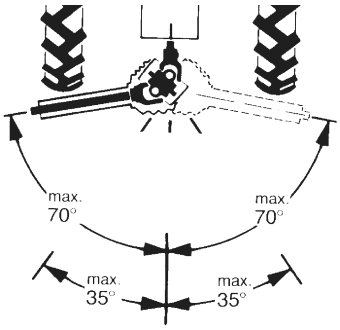

Manutenzione

Sostituire immediatamente le protezioni usurate.

- Ingrassare con grasso di marca prima di ogni messa in moto e ogni 150 ore di funzionamento.
- Pulire ed ingrassare la trasmissione cardanica prima di ogni lungo periodo di inattività.

  L'impiego durante la stagione invernale richiede l'ingrassaggio dei tubi di protezione onde evitarne il grippaggio per freddo.

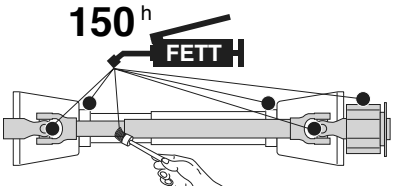

Attenzione!

Utilizzare soltanto la tramissione cardanica indicata, ovvero fornita, perché altrimenti decadono i diritti di prestazione della garanzia in caso di eventuali danni.

Istruzioni di funzionamento quando si utilizza un innesto a camme

L'innesto a camme è un giunto limitatore di coppia che fa scattare a "zero" il momento torcente in caso di sovraccarico. Si reinserisce l'innesto scattato staccando la trasmissione della presa di moto.

Il regime d'inserzione dell'innesto è inferiore a 200 giri/min.

ATTENZIONE!

Reinserimento possibile anche in caso di diminuzione del numero di giri della presa di forza.

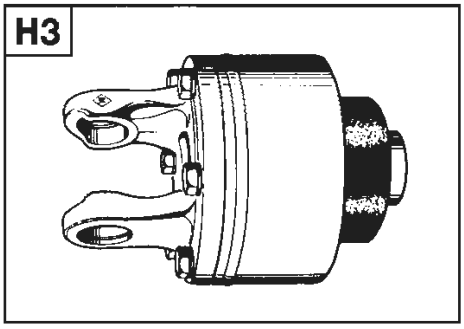

NOTA!

L'innesto a camme della trasmissione cardanica non è un "indicatore di pieno". Si tratta di un semplice dispositivo limitatore di sicurezza che serve a proteggere il Vostro automezzo da eventuali danneggiamenti. Se guiderete in modo ragionevole, eviterete anche l'intervento frequente dell'innesto, proteggendo quindi sia l'innesto che la macchina da usura inutile.

Intervallo di lubrificazione: 500 h (grasso speciale)

Importante per le trasmissioni cardaniche con innesto a frizione

In caso di sovraccarico e brevi punte di coppia torcente la coppia viene limitata e trasmessa uniformemente durante il tempo di slittamento.

Prima dell' impiego e dopo prolungata inattività controllare il funzionamento del limitatore di coppia.

a.) Rilevare la misura „L“ sulla molla di pressione delle K90,K90/4 e K94/1 e/o della vite di regolazione delle K92E e K92/4E.

b.) Allentare le viti fino allo scaricamento del dischi d' attrito e fare ruotare il limitatore di coppia.

c.) Regolare le viti sulla misura „L“.

Il limitatore è nuovamente reinserito.

K90,K90/4,K94/1

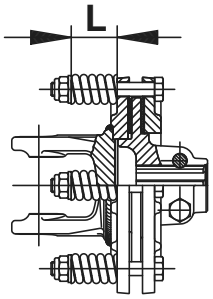

K92E,K92/4E

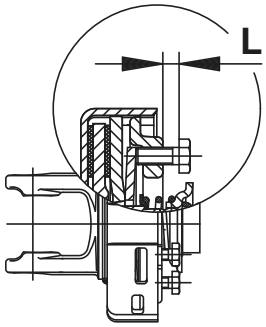

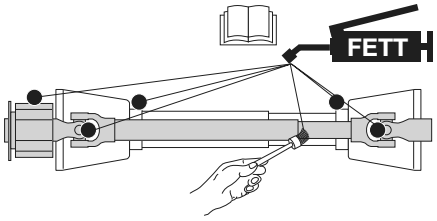

D Schmierplan

Xh	alle X Betriebsstunden
40 F	alle 40 Fuhren
80 F	alle 80 Fuhren
1 J	1 x jährlich
100 ha	alle 100 Hektar
FETT	FETT
▽1 =	Anzahl der Schmiernippel
△1 =	Anzahl der Schmiernippel
(IV)	Siehe Anhang "Betriebsstoffe"
Liter	Liter
*	Variante
📖	Siehe Anleitung des Herstellers

F Plan de graissage

Xh	Toutes les X heures de service
40 F	Tous les 40 voyages
80 F	Tous les 80 voyages
1 J	1 fois par an
100 ha	tous les 100 hectares
FETT	GRAISSE
▽1 =	Nombre de graisseurs
△1 =	Nombre de graisseurs
(IV)	Voir annexe "Lubrifiants"
Liter	Litre
*	Variante
📖	Voir le guide du constructeur

GB Lubrication chart

Xh	after every X hours operation
40 F	all 40 loads
80 F	all 80 loads
1 J	once a year
100 ha	every 100 hectares
FETT	GREASE
▽1 =	Number of grease nipples
△1 =	Number of grease nipples
(IV)	see supplement "Lubrificants"
Liter	Litre
*	Variation
📖	See manufacturer's instructions

NL Smeerschema

Xh	alle X bedrijfsuren
40 F	alle 40 wagenladingen
80 F	alle 80 wagenladingen
1 J	1 x jaarlijks
100 ha	alle 100 hectaren
FETT	VET
▽1 =	Aantal smeernippels
△1 =	Aantal smeernippels
(IV)	Zie aanhangsel "Smeermiddelen"
Liter	Liter
*	Varianten
📖	zie gebruiksaanwijzing van de fabrikant

E Esquema de lubricación

Xh	Cada X horas de servicio
40 F	Cada 40 viajes
80 F	Cada 80 viajes
1 J	1 vez al año
100 ha	Cada 100 hectáreas
FETT	LUBRICANTE
▽1 =	Número de boquillas de engrase
△1 =	Número de boquillas de engrase
(IV)	Véase anexo "Lubrificantes"
Liter	Litros
*	Variante
📖	Véanse instrucciones del fabricante

I Schema di lubrificazione

Xh	ogni X ore di esercizio
40 F	ogni 40 viaggi
80 F	ogni 80 viaggi
1 J	volta all'anno
100 ha	ogni 100 ettari
FETT	GRASSO
▽1 =	Numero degli ingrassatori
△1 =	Numero degli ingrassatori
(IV)	vedi capitolo "materiali di esercizio"
Liter	litri
*	variante
📖	vedi istruzioni del fabbricante

P Plano de lubrificação

Xh	Em cada X horas de serviço
40 F	Em cada 40 transportes
80 F	Em cada 80 transportes
1 J	1x por ano
100 ha	Em cada100 hectares
FETT	Lubrificante
▽1 =	Número dos bocais de lubrificação
△1 =	Número dos bocais de lubrificação
(IV)	Ver anexo "Lubrificantes"
Liter	Litro
*	Variante
📖	Ver instruções do fabricante

(IV)

50h

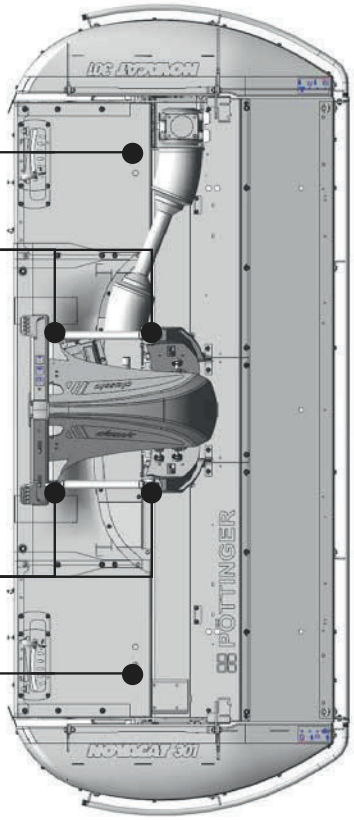

Variante
EUROCAT 311 classic
EUROCAT 271 classic

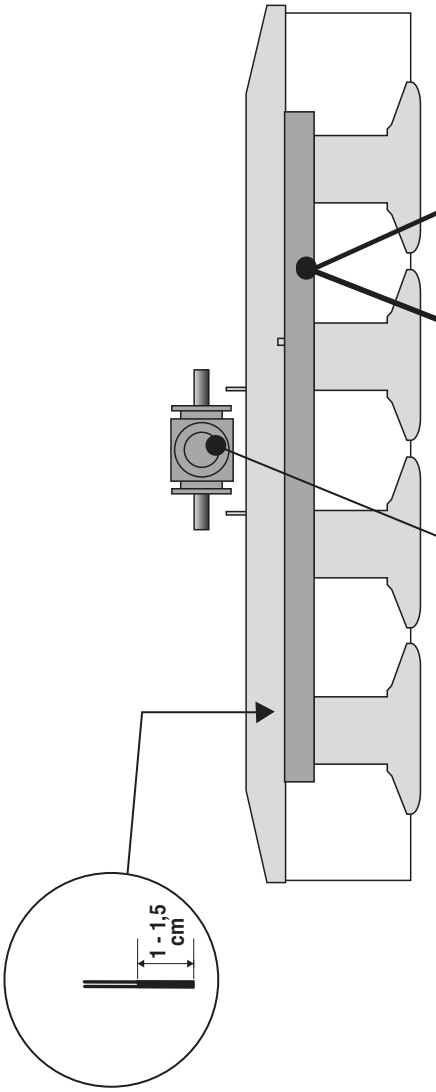

(III)
0,7 Liter

(III)
13 Liter

(III)
11 Liter

EUROCAT 311 classic EUROCAT 271 classic

1 J
(100h)

Lubrificanti

Edizione 2013

L'efficienza e la durata della macchina dipendono dall'accuratezza della sua manutenzione e dall'impiego dei lubrificanti adatti. Il nostro elenco dei lubrificanti Vi agevola nella scelta del lubrificante giusto.Il lubrificante da utilizzarsi di volta in volta è simbolizzato nello schema di lubrificazione da un numero caratter-istico (per es. "III"). In base al "numero caratteristico del lubrificante" si possono stabilire sia la caratteristica di qualità che il progetto corrispondente delle compagnie petrolifere. L'elenco delle compagnie petrolifere non ha pretese di completezza.

Motori a quattro tempi: bisogna effettuare il cambio dell'olio ogni 100 ore di funzionamento e quello dell'olio per cambi come stabilito nel manuale delle istruzioni per l'uso (tuttavia, almeno 1 volta all'anno).

- Togliere il tappo di scarico a vite dell'olio; far scolare l'olio e eliminare l'olio come previsto dalla legge anti-inquinamento ambientale.

Effettuare il cambio dell'olio ed ingrassare tutte le parti che richiedono una lubrificazione a grasso prima del fermo invernale della macchina. proteggere dalla ruggine tutte le parti metalliche esterne scoperte con un prodotto a norma di "Iv" della tabella riportata sul retro della pagina.

Protezione contro la corrosione: FLUID 466

Betriebsstoff-Kennzahl **Lubricant indicator** **Code du lubrifiant** **Numero caratteristico del lubrificante** **Smeermiddelen code**	**I**	(II) ÖL	III	FETT (IV)	**V**	**VI**	**VII**
gefordertes Qualitätsmerkmal	HYDRAULIKöL HLP DIN 51524 Teil 2	Motorenöl SAE 30 gemäß API CD/SF	Getriebeöl SAE 90 bzw. SAE 85 W-140 gemäß API-GL 4 oder API-GL 5	Li-Fett (DIN 51 502, KP 2K)	Getriebefließfett (DIN 51 502:GOH	Komplexfett (DIN 51 502: KP 1R)	smeerolie SAE 90 of 85 W-140 volgens API-GL 5
required quality level niveau	Siehe Anmerkungen * ** ***	motor oil SAE 30 according to API CD/SF	gear oil, SAE 90 resp. SAE 85 W-140 according to API-GL 4 or API-GL 5	lithium grease	transmission grease	complex grease	gear oil SAE 90 resp. SAE 85 W-140 according to API-GL 5
de performance demandé		huile moteur SAE 30 niveau API CD/SF	huile transmission SAE 90 ou SAE 85 W-140, niveau API-GL 4 ou API-GL 5	graisse au lithium	graisse transmission	graisse complexe	huile transmission SA 90 ou SAE 85 W-140, niveau API GL 5
caratteristica richiesta di qualità		oilo motore SAE 30 secondo specifiche API CD/SF	olio per cambie differenziali SAE 90 o SAE 85W-140 secondo specifiche API-GL 4 o API-GL 5	grasso al litio	grasso fluido per riduttori e motoroduttori	grasso a base di saponi complessi	oilio per cambi e differenziali SAE 90 o SAE 85 W-140 secondo specifiche API-GL 5

Firma Company Société Societá	I	(II)	III	(IV)	V	VI	VIII	OSSERVAZIONI
AGIP	OSO 32/46/68 ARNICA 22/46	MOTOROIL HD 30 SIGMA MULTI 15W-40 SUPER TRACTOROIL UNIVERS. 15W-30	ROTRA HY 80W-90/85W-140 ROTRA MP 80W-90/85W-140	GR MU 2	GR SLL GR LFO	-	ROTRA MP 80W-90 ROTRA MP 85W-140	* Per l'esecuzione di lavori in collegamento con trattori con freni a bagno d'olio serve la specifica internazionale J 20 A. ** Oli idraulici HLP-(D) + HV *** Oli idraulici a base vegetale HLP + HV biodegradabili, pertanto particolarmente ecologici
ARAL	VITAM GF 32/46/68 VITAM HF 32/46	SUPER KOWAL 30 MULTI TURBORAL SUPER TRAKTORAL 15W-30	GETRIEBEÖL EP 90 GETRIEBEÖL HYP 85W-90	ARALUB HL 2	ARALUB FDP 00	ARALUB FK 2	GETRIEBEÖL HYP 90	
AVIA	AVILUB RL 32/46 AVILUB VG 32/46	MOTOROIL HD 30 MULTIGRADE HDC 15W-40 TRACTAVIA HF SUPER 10 W-30	GETRIEBEÖL MZ 90 M MULTIHYP 85W-140	AVIA MEHRZWECKFETT AVIA ABSCHMIERFETT	AVIA GETRIEBEFLIESSFETT	AVIALUB SPEZIALFETT LD	GETRIEBEÖL HYP 90 EP MULTIHYP 85W-140 EP	
BAYWA	HYDRAULIKÖL HLP 32/46/68 SUPER 2000 CD-MC * HYDRA HYDR. FLUID * HYDRAULIKÖL MC 530 ** PLANTOHYD 40N ***	SUPER 2000 CD-MC SUPER 2000 CD HD SUPERIOR 20 W-30 HD SUPERIOR SAE 30	SUPER 8090 MC HYPOID 80W-90 HYPOID 85W-140	MULTI FETT 2 SPEZIALFETT FLM PLANTOGEL 2 N	GETRIEBEFLIESSFETT NLGI 0 RENOLIT DURAPLEX EP 00 PLANTOGEL 00N	RENOPLEX EP 1	HYPOID 85W-140	
BP	ENERGOL SHF 32/46/68	VISCO 2000 ENERGOL HD 30 VANELLUS M 30	GEAR OIL 90 EP HYPOGEAR 90 EP	ENERGREASE LS-EP 2	FLIESSFETT NO ENERGREASE HTO	OLEX PR 9142	HYPOGEAR 90 EP HYPOGEAR 85W-140 EP	
CASTROL	HYSPIN AWS 32/46/68 HYSPIN AWH 32/46	RX SUPER DIESEL 15W-40 POWERTRANS	EPX 80W-90 HYPOY C 80W-140	CASTROLGREASE LM	IMPERVIA MMO	CASTROLGREASE LMX	EPX 80W-90 HYPOY C 80W-140	
ELAN	HLP 32/46/68 HLP-M M32/M46	MOTORÖL 100 MS SAE 30 MOTORÖL 104 CM 15W-40 AUSTROTRAC 15W-30	GETRIEBEÖL MP 85W-90 GETRIEBEÖL B 85W-90 GETRIEBEÖL C 85W-90	LORENA 46 LITORA 27	RHENOX 34	-	GETRIEBEÖL B 85W-90 GETRIEBEÖL C 85W-140	
ELF	OLNA 32/46/68 HYDRELF 46/68	PERFORMANCE 2 B SAE 30 8000 TOURS 20W-30 TRACTORELF ST 15W-30	TRANSELF TYP B 90 85W-140 TRANSELF EP 90 85W-140	EPEXA 2 ROLEXA 2 MULTI 2	GA O EP POLY G O	MULTIMOTIVE 1	TRANSELF TYP B 90 85W-140 TRANSELF TYP BLS 80 W-90	
ESSO	NUTO H 32/46/68 NUTO HP 32/46/68	PLUS MOTORÖL 20W-30 UNIFARM 15W-30	GEAROIL GP 80W-90 GEAROIL GP 85W-140	MULTI PURPOSE GREASE H	FIBRAX EP 370	NEBULA EP 1 GP GREASE	GEAR OIL GX 80W-90 GEAR OIL GX 85W-140	
EVVA	ENAK HLP 32/46/68 ENAK MULTI 46/68	SUPER EVVAROL HD/B SAE 30 UNIVERSAL TRACTOROIL SUPER	HYPOID GA 90 HYPOID GB 90	HOCHDRUCKFETT LT/SC 280	GETRIEBEFETT MO 370	EVVA CA 300	HYPOID GB 90	
FINA	HYDRAN 32/46/68	DELTA PLUS SAE 30 SUPER UNIVERSAL OIL	PONTONIC N 85W-90 PONTONIC MP 85W-90 85W-140 SUPER UNIVERSAL OIL	MARSON EP L 2	NATRAN 00	MARSON AX 2	PONTONIC MP 85W-140	
FUCHS	• TITAN HYD 1030 • AGRIFARM STOU MC 10W-30 • AGRIFARM UTTO MP • PLANTOHYD 40N ***	• AGRIFARM STOU MC 10W-30 • TITAN UNIVERSAL HD	• AGRIFARM GEAR 80W90 • AGRIAFRM GEAR 85W-140 • AGRIFARM GEAR LS 90	• AGRIFARM HITEC 2 • AGRIFARM PROTEC 2 • RENOLIT MP • RENOLIT FLM 2 • PLANTOGEL 2-N	• AGRIFARM FLOWTEC 000 • RENOLIT SO-GFO 35 • RENOLIT DURAPLEX EP 00 • PLANTOGEL 00N	• RENOLIT DURAPLEX EP 1	• AGRIFARM GEAR 8090 • AGRIFARM GEAR 85W-140 • AGRIFARM GEAR LS90	
GENOL	HYDRAULIKÖL HLP/32/46/68 HYDRAMOT 1030 MC * HYDRAULIKÖL 520 ** PLANTOHYD 40N ***	MULTI 2030 2000 TC HYDRAMOT 15W-30 HYDRAMOT 1030 MC	GETRIEBEÖL MP 90 HYPOID EW 90 HYPOID 85W-140	MEHRZWECKFETT SPEZIALFETT GLM PLANTOGEL 2 N	GETRIEBEFLIESSFETT PLANTOGEL 00N	RENOPLEX EP 1	HYPOID EW 90 HYPOID 85W-140	
MOBIL	DTE 22/24/25 DTE 13/15	HD 20W-20 DELVAC 1230 SUPER UNIVERSAL 15W-30	MOBILUBE GX 90 MOBILUBE HD 90 MOBILUBE HD 85W-140	MOBILGREASE MP	MOBILUX EP 004	MOBILPLEX 47	MOBILUBE HD 90 MOBILUBE HD 85W-140	
RHG	RENOLIN B 10/15/20 RENOLIN B 32 HVI/46HVI	EXTRA HD 30 SUPER HD 20 W-30	MEHRZWECKGETRIEBEÖISAE90 HYPOID EW 90	MEHRZWECKFETT RENOLIT MP DURAPLEX EP	RENOSOD GFO 35	RENOPLEX EP 1	HYPOID EW 90	

Firma Company Société Societá	I	(II) OIL	III	FETT (IV)	V	VI	VIII	OSSERVAZIONI
SHELL	TELLUS S32/S46/S68 TELLUS T 32/T46	AGROMA 15W-30 ROTELLA X 30 RIMULA X 15W-40	SPIRAX 90 EP SPIRAX HD 90 SPIRAX HD 85/140	RETINAX A ALVANIA EP 2	SPEZ. GETRIEBEFETT H SIMMNIA GREASE O	AEROSHELL GREASE 22 DOLIUM GREASE R	SPIRAX HD 90 SPIRAX HD 85W-140	* Per l'esecuzione di lavori in collegamento con trattori con freni a bagno d'olio serve la specifica internazionale J 20 A. ** Oli idraulici HLP-(D) + HV *** Oli idraulici a base vegetale HLP + HV biodegradabili, pertanto particolarmente ecologici
TOTAL	AZOLLA ZS 32, 46, 68 EQUIVIS ZS 32, 46, 68	RUBIA H 30 MULTAGRI TM 15W-20	TOTAL EP 85W-90 TOTAL EP B 85W-90	MULTIS EP 2	MULTIS EP 200	MULTIS HT 1	TOTAL EP B 85W-90	
VALVOLINE	ULTRAMAX HLP 32/46/68 SUPER TRAC FE 10W-30* ULTRAMAX HVLP 32 ** ULTRAPLANT 40 ***	SUPER HPO 30 STOU 15W-30 SUPER TRAC FE 10W-30 ALL FLEET PLUS 15W-40	HP GEAR OIL 90 oder 85W-140 TRANS GEAR OIL 80W-90	MULTILUBE EP 2 VAL-PLEX EP 2 PLANTOGEL 2 N	RENOLIT LZR 000 DEGRALUB ZSA 000	DURAPLEX EP 1	HP GEAR OIL 90 oder 85W-140	
VEEDOL	ANDARIN 32/46/68	HD PLUS SAE 30	MULTIGRADE SAE 80/90 MULTIGEAR B 90 MULTIGEAR C SAE 85W-140	MULTIPURPOSE	-	-	MULTIGEAR B 90 MULTI C SAE 85W-140	
WINTERSHALL	WIOLAN HS (HG) 32/46/68 WIOLAN HVG 46 ** WIOLAN HR 32/46 *** HYDROLFLUID *	MULTI-REKORD 15W-40 PRIMANOL REKORD 30	HYPOID-GETRIEBEÖL 80W-90, 85W-140 MEHRZWECKGETRIEBEÖL 80W-90	WIOLUB LFP 2	WIOLUB GFW	WIOLUB AFK 2	HYPOID-GETRIEBEÖL 80W-90, 85W-140	
MOTOREX	COREX HLP 32 46 68** COREX HLPD 32 46 68** COREX HV 32 46 68** OEKOSYNT 32 46 68***	EXTRA SAE 30 FARMER TRAC 10W/30	GEAR OIL UNIVERSAL 80W/90 GEAR OIL UNIVERSAL 85W/140	FETT 176 GP FETT 190 EP FETT 3000	FETT 174	FETT 189 EP FETT 190 EP FETT 3000	GEAR OIL UNIVERSAL 80W/90 GEAR OIL UNIVERSAL 85W/140	

Riparazioni della barra falciatrice

- contrassegno in allineamento (K1, K2).
- Avvitare il dado (M) solo quando la lunghezza (L) della filettatura è sufficiente per evitare danneggiamenti.
- Bloccare il dado (M) per evitare che si allenti
  - con ”Loctite 242” (o prodotto della stessa qualità)
  - e bulinatura (2x).

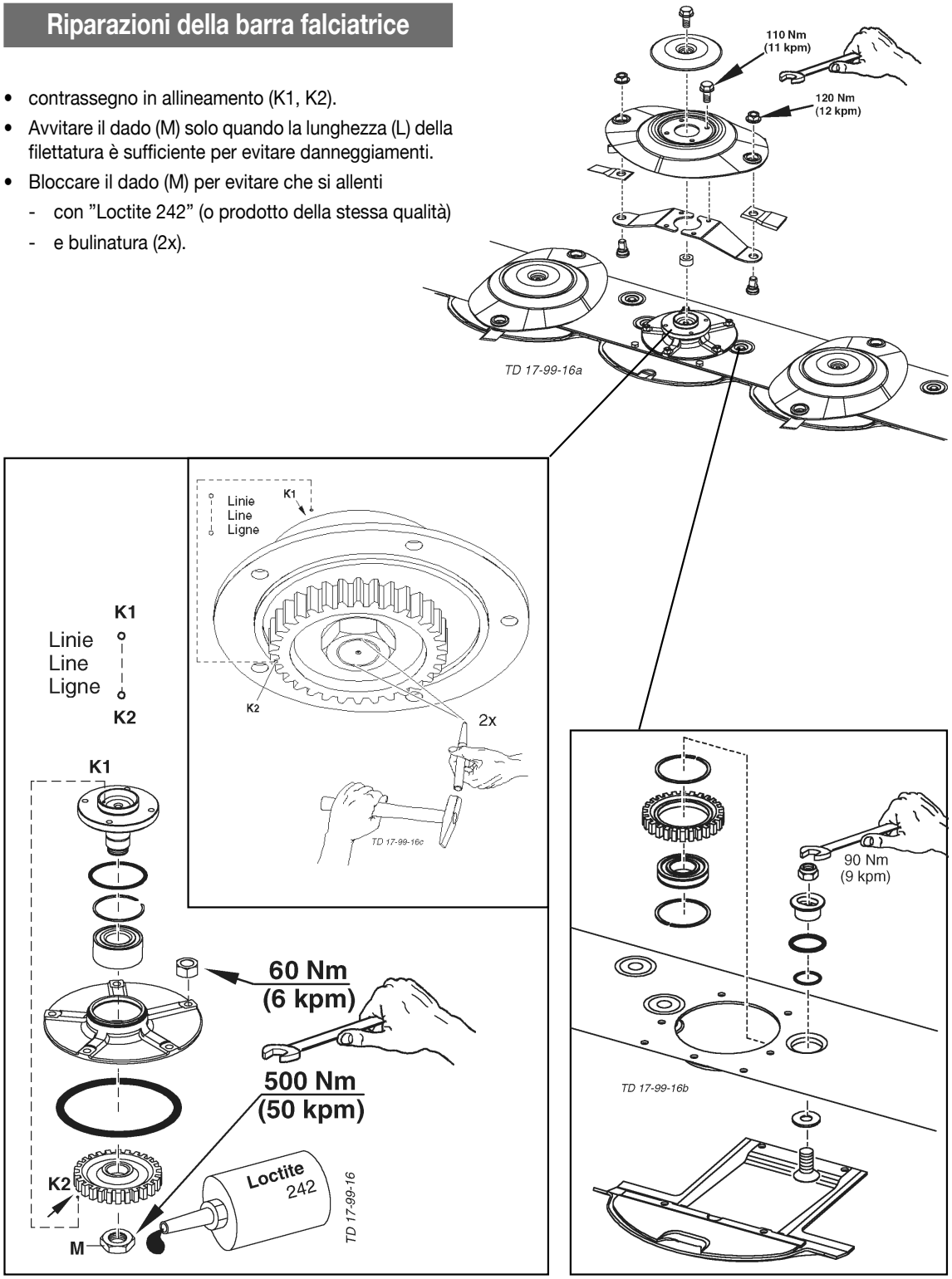

Montaggio delle bussole di serraggio coniche

Montaggio

1. Pulire e sgrassare tutte le superfici nude, come il foro e il rivestimento della bussola di serraggio conico, nonché il foro conico del disco.
2. Infilare la bussola di serraggio conica nel mozzo e coprire tutti i fori di collegamento (ciascuno dei semifori filettati deve trovarsi di fronte al rispettivo foro liscio).
3. Oliare leggermente il perno filettato e le viti a testa cilindrica e avvitare. Per adesso non stringere le viti.
4. Pulire e sgrassare l'albero. Spingere il disco con la bussola di serraggio conica fino alla posizione desiderata sull'albero.
   - Se si usa una linguetta, questa dovrà essere introdotta per prima nella scanalatura dell'albero. Fra la linguetta e la scanalatura del foro deve esserci un certo gioco.
   - Stringere uniformemente i perni filettati e le viti a testa cilindrica per mezzo di un cacciavite (DIN 911) adottando le coppie di serraggio indicate nella tabella

Denominazione della boccola	Coppia [Nm]
2017	30
2517	49

   - Dopo una breve durata di esercizio (da mezz'ora a un'ora) controllare ed eventualmente correggere la coppia di serraggio delle viti.
   - Riempire di grasso i fori di collegamento vuoti onde impedire la penetrazione di corpi estranei.

Smontaggio

1. Allentare tutte le viti.

A seconda della dimensione della bussola, estrarre completamente una o due viti, lubrificare con olio e avvitare nei fori (pos.. 5).

2. Stringere uniformemente la o le viti finché la bussola si stacca dal mozzo e il disco sia libero di muoversi sull'albero.
3. Togliere dall'albero il disco insieme con la bussola.

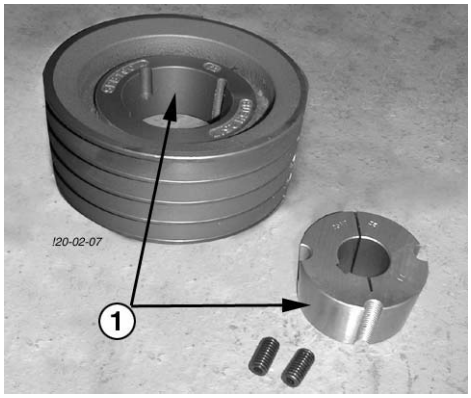

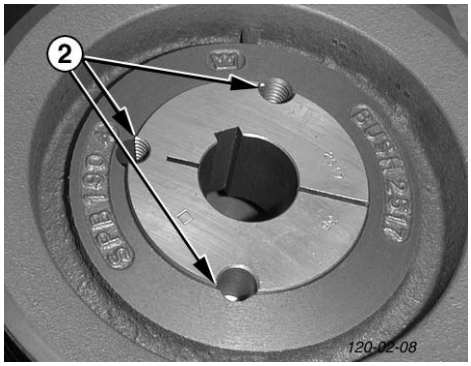

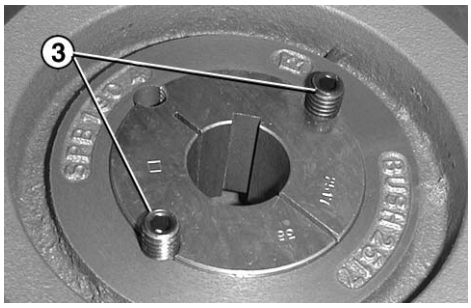

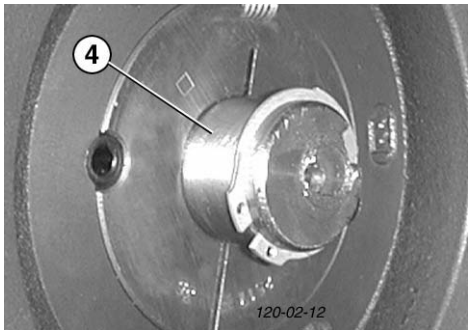

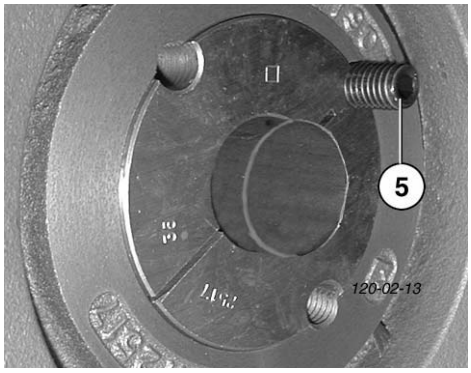

Combinazione trattore + attrezzo

Quando si attaccano degli attrezzi al telaio frontale a tre punti si deve fare attenzione a non superare il peso complessivo ammesso, i carichi per asse ammessi e le portate dei pneumatici del trattore. Il carico sull'assale anteriore del trattore deve corrispondere sempre ad almeno il 20% del peso vuoto del trattore.

Accertatevi in prima persona che questi requisiti sussistano, prima di acquistare l'attrezzo, eseguendo i calcoli qui di seguito riportati oppure pesando la combinazione trattore + attrezzi.

Calcolo del peso complessivo, dei carichi per asse e della portata dei pneumatici nonché dello zavorramento minimo necessario

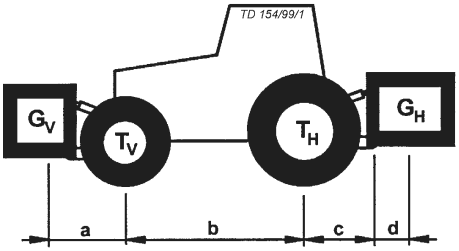

Per il calcolo sono necessari i seguenti dati:

T_L [kg]	Peso vuoto del trattore	1
T_V [kg]	Carico assale anteriore del trattore vuoto	1
T_H [kg]	Carico assale posteriore del trattore vuoto	1
G_H [kg]	Peso complessivo attrezzo posteriore / zavorra posteriore	2
G_V [kg]	Peso complessivo attrezzo anteriore / zavorra anteriore	2
a [m]	Distanza fra baricentro attrezzo anteriore / zavorra anteriore e centro dell'assale anteriore	2 3
b [m]	Interasse del trattore	1 3
c [m]	Distanza fra centro dell'assale posteriore e centro della sfera del braccio inferiore	1 3
d [m]	Distanza fra centro della sfera del braccio inferiore e baricentro attrezzo posteriore / zavorra posteriore	2

1 Vedi manuale d'uso del trattore
2 Vedi listino prezzi e/o manuale d'uso dell'attrezzo
3 Misurare

Attrezzo posteriore e/o combinazioni anteriore/posteriore

1. CALCOLO DELLO ZAVORRAMENTO MINIMO ANTERIORE $G_{V\,min}$

Riportate in tabella lo zavorramento minimo calcolato, necessario sul lato anteriore del trattore.

$$G_{V\ \min} = \frac{G_H \bullet (c+d) - T_V \bullet b + 0{,}2 \bullet T_L \bullet b}{a+b}$$

Attrezzo anteriore

2. CALCOLO DELLO ZAVORRAMENTO MINIMO POSTERIORE G_{Hmin}

$$G_{H\ \min} = \frac{G_V \bullet a - T_H \bullet b + 0{,}45 \bullet T_L \bullet b}{b+c+d}$$

Riportate in tabella lo zavorramento minimo calcolato, necessario sul lato posteriore del trattore.

3. CALCOLO DEL CARICO EFFETTIVO SULL'ASSALE ANTERIORE $T_{V\ tat}$

(Se con l'attrezzo anteriore (G_V) non si riesce a raggiungere lo zavorramento minimo necessario (G_{Vmin}) sulla parte anteriore, si deve aumentare il peso dell'attrezzo anteriore finché non si ottiene il peso di zavorramento minimo per la parte anteriore)

$$T_{V\ tat} = \frac{G_V \bullet (a+b) + T_V \bullet b - G_H \bullet (c+d)}{b}$$

Riportate in tabella il carico assale anteriore ammesso, risultante effettivamente dai calcoli, e quello indicato nel manuale d'uso del trattore.

4. CALCOLO DEL CARICO COMPLESSIVO EFFETTIVO G_{tat}

(Se con l'attrezzo posteriore (G_H) non si riesce a raggiungere lo zavorramento minimo necessario (G_{Hmin}) sulla parte posteriore, si deve aumentare

$$G_{tat} = G_V + T_L + G_H$$

il peso dell'attrezzo posteriore finché non si ottiene il peso di zavorramento minimo per la parte posteriore!)

Riportate in tabella il carico complessivo ammesso, risultante effettivamente dai calcoli, e quello indicato nel manuale d'uso del trattore.

5. CALCOLO DEL CARICO EFFETTIVO SULL'ASSALE POSTERIORE $T_{H\ tat}$

Riportate in tabella il carico assale posteriore ammesso, risultante effettivamente dai calcoli, e quello indicato nel manuale d'uso del trattore.

$$T_{H\ tat} = G_{tat} - T_{V\ tat}$$

6. PORTATA DEI PNEUMATICI DEL TRATTORE

Riportate in tabella il valore doppio (due pneumatici) della portata dei pneumatici ammessa (consultando ad esempio documentazione del fabbricante dei pneumatici).

Tabella

	Valore effettivo secondo calcoli		Valore ammesso secondo manuale d'uso		Valore doppio della portata dei pneumatici ammessa (due pneumatici)
Zavorramento minimo davanti/dietro	/ kg		---		---
Peso complessivo	kg	≤	kg		---
Carico assale anteriore	kg	≤	kg	≤	kg
Carico assale posteriore	kg	≤	kg	≤	kg

Lo zavorramento minimo dev'essere applicato al trattore sotto forma di attrezzo o come peso di zavorra!

I valori calcolati devono essere minori o uguali (≤) ai valori ammessi!

Dichiarazione di conformità CE

Dichiarazione di conformità originale

Denominazione/Ragione sociale e indirizzo del costruttore:

PÖTTINGER Landtechnik GmbH
Industriegelände 1
AT - 4710 Grieskirchen

Macchina (Dotazione intercambiabile):

Falciatrice	EUROCAT 311 classic	EUROCAT 271 classic
Tipo	3552	3542
Nr. serie		

Il costrutture dichiara espressamente che la macchina è assolutamente conforme allenormative della seguente direttiva CE:

Macchine 2006/42/EG

In aggiunta si conferma la conformità con le altre seguenti direttive CE e/o le normativespecifiche

Riferimenti alle norme armonizzate applicate:

EN ISO 12100 EN ISO 4254-1 EN ISO 4254-12

Riferimenti ad altre norme e/o specifiche tecniche applicate:

Responsabile documentazione:
Andreas Gadermayr
Industriegelände 1
A-4710 Grieskirchen

Markus Baldinger,
Amministratore delegato
F&E

Jörg Lechner,
Amministratore delegato
produzione

Grieskirchen,
01.08.2016

D

Im Zuge der technischen Weiterentwicklung arbeitet die PÖTTINGER Landtechnik GmbH ständig an der Verbesserung ihrer Produkte.

Änderungen gegenüber den Abbildungen und Beschreibungen dieser Betriebsanleitung müssen wir uns darum vorbehalten, ein Anspruch auf Änderungen an bereits ausgelieferten Maschinen kann daraus nicht abgeleitet werden.

Technische Angaben, Maße und Gewichte sind unverbindlich. Irrtümer vorbehalten.

Nachdruck oder Übersetzung, auch auszugsweise, nur mit schriftlicher Genehmigung der

PÖTTINGER

Landtechnik GmbH

A-4710 Grieskirchen.

Alle Rechte nach dem Gesetz des Urheberrecht vorbehalten.

F

La société PÖTTINGER Landtechnik GmbH améliore constamment ses produits grâce au progrès technique.

C'est pourquoi nous nous réser-vons le droit de modifier descriptions et illustrations de cette notice d'utilisation, sans qu'on en puisse faire découler un droit à modifications sur des machines déjà livrées.

Caractéristiques techniques, dimensions et poids sont sans engagement. Des erreurs sont possibles.

Copie ou traduction, même d'extraits, seulement avec la permission écrite de

PÖTTINGER

Landtechnik GmbH

A-4710 Grieskirchen.

Tous droits réservés selon la réglementation des droits d'auteurs.

GB

Following the policy of the PÖTTINGER Landtechnik GmbH to improve their products as technical developments continue, PÖTTINGER reserve the right to make alterations which must not necessarily correspond to text and illustrations contai-ned in this publication, and without incurring obligation to alter any machines previously delivered.

Technical data, dimensions and weights are given as an indication only. Responsibility for errors or omissions not accepted.

Reproduction or translation of this publication, in whole or part, is not permitted without the written consent of the

PÖTTINGER

Landtechnik GmbH

A-4710 Grieskirchen.

All rights under the provision of the copyright Act are reserved.

NL

PÖTTINGER Landtechnik GmbH werkt permanent aan de verbetering van hun producten in het kader van hun technische ontwikkelingen. Daarom moeten wij ons veranderingen van de afbeeldingen en beschrijvingen van deze gebruiksaanwijzing voorbehouden, zonder dat daaruit een aanspraak op veranderingen van reeds geieverde machines kan worden afgeleid.

Technische gegevens, maten en gewichten zijn niet bindend. Vergissingen voorbehouden.

Nadruk of vertaling, ook gedeeltelijk, slechts met schriftelijke toestemming van

PÖTTINGER

Landtechnik GmbH

A-4710 Grieskirchen.

Alle rechten naar de wet over het auteursrecht voor-behouden.

E

La empresa PÖTTINGER Landtechnik GmbH se esfuerza contínuamente en la mejora constante de sus productos, adaptándolos a la evolución técnica. Por ello nos vemos obligados a reservarnos todos los derechos de cualquier modificación de los productos con relación a las ilustraciones y a los textos del presente manual, sin que por ello pueda ser deducido derecho alguno a la modificación de máquinas ya suministradas.

Los datos técnicos, las medidas y los pesos se entienden sin compromiso alguno.

La reproducción o la traducción del presente manual de instrucciones, aunque sea tan solo parcial, requiere de la autorización por escrito de

PÖTTINGER

Landtechnik GmbH

A-4710 Grieskirchen.

Todos los derechos están protegidos por la ley de la propiedad industrial.

I

La PÖTTINGER Landtechnik GmbH è costantemente al lavoro per migliorare i suoi prodotti mantenendoli aggiornati rispetto allo sviluppo della tecnica.

Per questo motivo siamo costretti a riservarci la facoltà di apportare eventuali modifiche alle illustrazioni e alle descrizioni di queste istruzioni per l'uso. Allo stesso tempo ciò non comporta il diritto di fare apportare modifiche a macchine già fornite.

I dati tecnici, le misure e i pesi non sono impegnativi. Non rispondiamo di eventuali errori. Ristampa o traduzione, anche solo parziale, solo dietro consenso scritto della

PÖTTINGER

Landtechnik GmbH

A-4710 Grieskirchen.

Ci riserviamo tutti i diritti previsti dalla legge sul diritto d'autore.

P

A empresa PÖTTINGER Landtechnik GmbH esforçase continuamente por melhorar os seus produtos, adaptando-os à evolução técnica.

Por este motivo, reservamonos o direito de modificar as figuras e as descrições constantes no presente manual, sem incorrer na obrigação de modificar máquinas já fornecidas.

As características técnicas, as dimensões e os pesos não são vinculativos.

A reprodução ou a tradução do presente manual de instruções, seja ela total ou parcial, requer a autorização por escrito da

PÖTTINGER

Landtechnik GmbH

A-4710 Grieskirchen

Todos os direitos estão protegidos pela lei da prop-riedade intelectual.

PÖTTINGER
Landtechnik GmbH
A-4710 Grieskirchen
Telefon: +43 7248 600-0
Telefax: +43 7248 600-2513
e-Mail: info@poettinger.at
Internet: http://www.poettinger.at

PÖTTINGER Deutschland GmbH
Verkaufs- und Servicecenter Recke
Steinbecker Strasse 15
D-49509 Recke
Telefon: +49 5453 9114-0
Telefax: +49 5453 9114-14
e-Mail: recke@poettinger.at

PÖTTINGER Deutschland GmbH
Servicecenter Landsberg
Spöttinger-Straße 24
Postfach 1561
D-86 899 LANDSBERG / LECH
Telefon:
Ersatzteildienst: +49 8191 9299 - 166 od. 169
Kundendienst: +49 8191 9299 - 130 od. 231
Telefax: +49 8191 59656
e-Mail: landsberg@poettinger.at

PÖTTINGER France S.A.R.L.
129 b, la Chapelle
F-68650 Le Bonhomme
Tél.: +33 (0) 3 89 47 28 30
e-Mail: france@poettinger.at