TERRASEM

Semoirs universels PÖTTINGER

97+242.FR.0817

PÖTTINGER

PÖTTINGER

Semer à grande vitesse

Semoirs universels traînés – Performance énorme avec des largeurs de travail de 3 à 9 mètres

Semoirs universels pour une levée parfaite
Le concept de semoir universel TERRASEM de PÖTTINGER allie la préparation du lit de semence, son rappuyage et le semis en une seule machine. Le déchaumeur à disques performant, le rouleau à pneus unique ainsi que la rampe de semis exceptionnelle assurent un résultat optimal.

Table des matières

	Page
TERRASEM un concept réussi	4
Gamme TERRASEM	6
Attelage / rouleau à pneus	8
Déchaumeur à disques	10
Disques gaufrés WAVE DISC	12
Trémie / Distribution / Têtes de répartition	16
Semis / Adaptation au sol	24
Incorporation d'engrais FERTILIZER	28
Commandes	30
Données techniques / Equipements	32

Toutes les données techniques, dimensions, poids, performances, etc. sont communiquées à titre indicatif, sous réserve d'erreurs typographiques et sont sans engagement.

TERRASEM
Le concept de votre réussite

Semoirs universels pour une levée parfaite

Le concept des semoirs universels TERRASEM de PÖTTINGER est une réussite depuis le timon jusqu'à la herse de recouvrement. Le déchaumeur à disques haut de gamme, le rouleau à pneus performant et la rampe de semis parfaite permettent à PÖTTINGER de réaliser en un passage le travail du sol, le rappuyage et le semis, pour des largeurs de travail allant de 3 à 9 mètres.

Les semoirs universels TERRASEM s'intègrent parfaitement dans tous les concepts de préparation du sol économiques, qu'ils soient sur mulch ou conventionnels. Cet outil impressionne par la qualité de dépose de la graine grâce au guidage parallèle des socs DUAL DISC : ils garantissent un suivi unique du terrain.

Le réglage centralisé du terrage de 40 à 120 kg, le grand volume de la trémie et la facilité d'utilisation participent également à la réussite du semis.

L'utilisation d'un incorporateur d'engrais avec le TERRASEM FERTILIZER permet - en même temps que le semis - l'apport de micro et macro-éléments nutritifs.

Nos nouveaux disques gaufrés WAVE DISC, peu tirants et de diamètre 510 mm, garantissent un minimum de déplacement de terre (faible perturbation). Grâce au WAVE DISC, la terre ne subit pas de déplacement latéral, mais un travail par bande. On évite ainsi tout travail inutile dans l'horizon de semis. Les écartements entre-rangs sont de 12,5 et 16,7 cm.

Préparer le lit de semence

Avec un déchaumeur à 2 rangées de disques
Les disques sans entretien et montés sur boudins caoutchouc ameublissent et mélangent la terre. L'horizon de semis est constitué d'une terre fine et structurée.

Rappuyer

Avec le rouleau à pneus servant également au transport
Le rouleau est muni de roues larges 425/55 R17 couvrant 4 disques de semis chacun.
Le comportement particulier des pneus garantit un autonettoyage et améliore la structure du sol.
En bout de champ, toutes les roues portent la machine et évitent ainsi un tassement excessif. Le châssis reste toujours à la même hauteur, seuls les disques déchaumeurs et les disques de semis sont relevés.

Semer

Précisément grâce aux socs doubles disques DUAL DISC
Les doubles disques sans entretien et disposés en offset sont guidés individuellement par paralléllogramme et forment les sillons. Tous les disques sont guidés par des roues plombeuses, pour une dépose précise de la graine.

Gamme

TERRASEM R3 / R4 – modèles rigides

Les éléments sont montés sur un châssis fixe. La largeur de transport est identique à la largeur de travail soit 3,0 m ou 4,0 m.

Modèles repliables TERRASEM C4 / C6 / C8 / C9

Au transport, les extensions se replient sur les TERRASEM C pour une largeur de transport de 3,0 m.
La séparation en 3 éléments indépendants sur les TERRASEM C permet un suivi du sol parfait même en grande largeur de travail. Les éléments extérieurs bénéficient d'une grande liberté de mouvement.

TERRASEM R3 / C4 / C6 / C8 / C9 FERTILIZER avec incorporateurs

L'incorporateur a l'avantage qu'en conditions difficiles, un seul passage est nécessaire et le sol est ainsi préservé. De plus, lorsque les fenêtres météorologiques sont courtes, le semis et l'apport d'engrais sont réalisés rapidement et en un seul passage.

Attelage et transport sur route

Attelage rapide et performant
Le timon est muni d'une barre oscillante avec chapes d'attelage doubles Cat. II/II et III/III. La liaison cardanique entre timon et barre oscillante permet un angle de braquage jusqu'à 90°. Un timon télescopique est proposé en option pour rallonger l'attelage de 50 cm Il permet des manœuvres courtes en fourrières ou sur la route, même avec des roues larges ou jumelées. Le timon télescopique est également disponible avec l'attelage à la barre oscillante ou l'attegage US. Ainsi les machines s'adaptent à tous les types de tracteurs.

Crochets de maintien des flexibles pratiques
Tous les flexibles et câbles sont maintenus en direction du tracteur. Lors du dételage, ils peuvent être rangés dans les crochets respectifs.

Conduite confortable et en toute sécurité

Au transport sur route, la machine est portée par 4 roues et les 2 roues centrales se relèvent pour une meilleure stabilité. Ce dispositif permet des vitesses d'avancement élevées.
En option et selon les pays, ces roues porteuses peuvent bénéficier d'un freinage hydraulique ou pneumatique. Cela garantit un freinage sûr jusqu'aux vitesses réglementaires selon les pays.

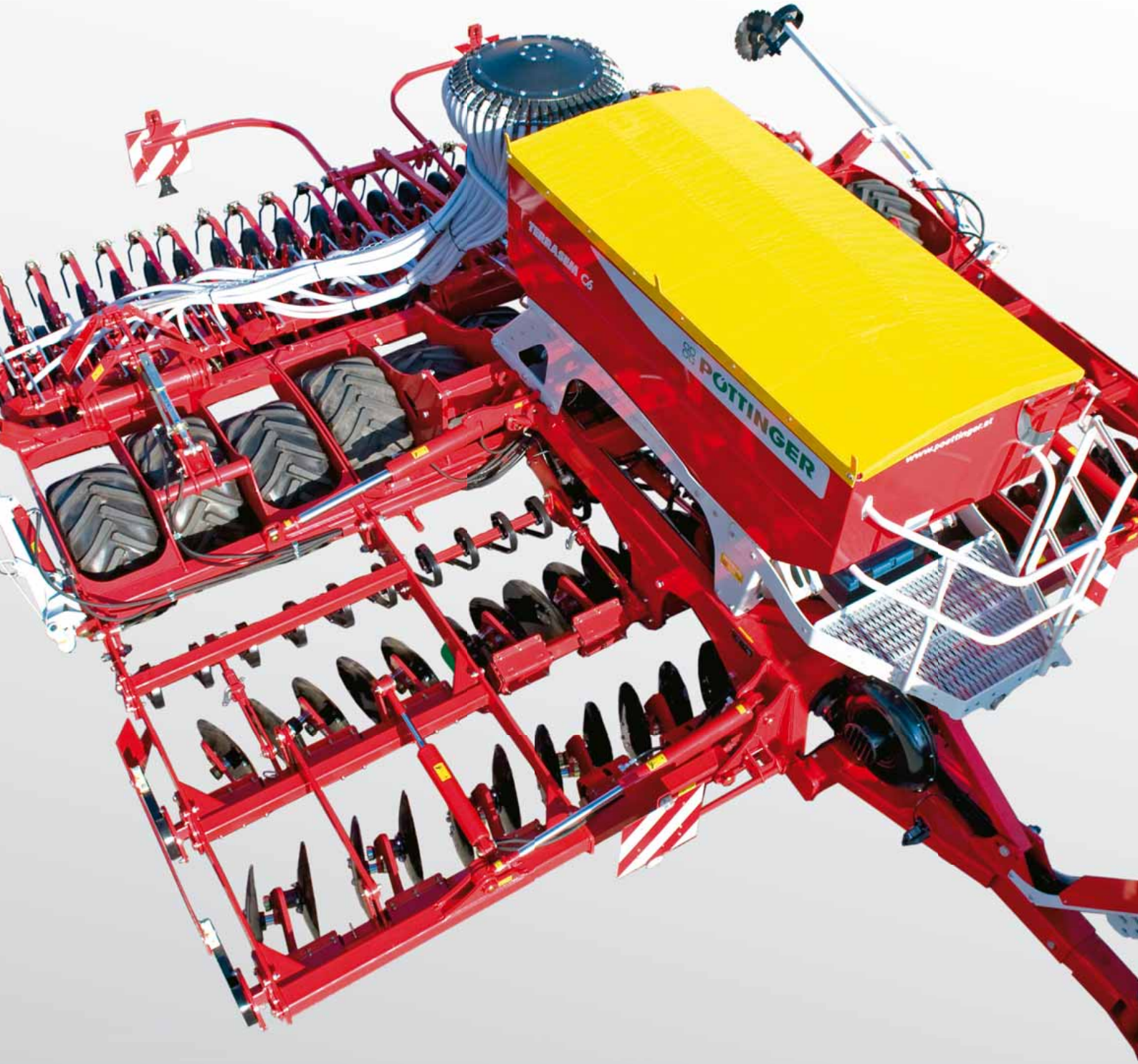
TERRASEM C6
PÖTTINGER

Rouleau à pneus performant

Rouleau à pneus combinant le terrage et le transport

Le packer à pneus est disposé entre les disques déchaumeurs et la rampe de semis. Ce principe d'attelage et la conception compacte améliorent la maniabilité sur les fourrières et sur la route. Le packer à pneus assure un rappui ciblé et régulier devant les disques de semis. En bout de champ, toutes les roues portent de manière uniforme la machine et réduisent ainsi la pression au sol. Le châssis reste toujours à la même hauteur, seuls les disques déchaumeurs et la rampe de semis se relèvent.

- Le rouleau est muni de roues larges 425/55 R17 couvrant 4 disques de semis chacun.
- Le comportement particulier des pneus garantit un autonettoyage et améliore la structure du sol.
- La disposition « offset » des roues rend le rouleau moins tirant et stabilise l'outil au travail et au transport pour un grand confort de conduite.
- La liberté de rotation des roues entre elles permet la prise de virages sans ripage des pneus.
- En option, les traceurs de pré-levées marquent les passages de jalonnage.

Au transport sur route, les roues porteuses sont freinées. En France, l'ensemble de la gamme est homologuée avec un freinage hydraulique proposé de série ou pneumatique en option permettant leur immatriculation et un transport en toute sécurité.

Préparation du sol parfaite

Pour un semis précis

Les exigences de la pratique : une préparation superficielle et plane avec localisation de terre fine au niveau de la semence pour favoriser la germination. Le travail du sol est réalisé sur le semoir universel TERRASEM par un déchaumeur à 2 rangées de disques lisses ou crénelés. Ce déchaumeur à disques est très performant dans les terres lourdes et en présence importante de résidus végétaux.

Déchaumeur à disque haut de gamme pour un travail parfait

Les disques de diamètre 510 mm, sans entretien et montés individuellement sur silentblocs ameublissent le sol en surface. Ils déposent de la terre fine au niveau de la graine. Ce dispositif universel est très performant dans les terres lourdes et en présence importante de résidus végétaux.

- Réglage hydraulique et en continu de la profondeur de travail - la première rangée de disques peut se régler indépendamment de la deuxième.
- Des tôles de bordure sont fournis de série pour laisser une surface plane.
- Un peigne de nivellement frontal disposé devant les disques déchaumeurs et un peigne de nivellement disposé entre les disques et le rouleau sont proposés en option.

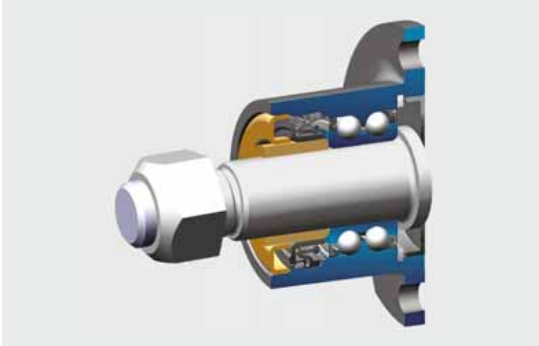

Paliers de disques sans entretien

Les roulements spéciaux à doubles rangées de billes à contact oblique proviennent de l'industrie. Ils garantissent robustesse et fiabilité. Les pointes d'effort sont parfaitement absorbées.

- Les roulements à doubles rangées de billes à contact oblique sont graissés à vie et donc totalement sans entretien.
- Un joint à cassette protège efficacement le roulement.
- De plus, un cache métallique vient protéger le joint à cassette.

Sécurité NONSTOP

Sécurité non stop par boudins caoutchouc de 40 mm, éprouvée depuis de nombreuses années et sans entretien. Les brides sont vissées sur une poutre robuste. Le serrage des brides larges sur les quatres boudins caoutchouc assure une grande précontrainte garantissant la pénétration des disques.

Réglage indépendant dans les traces de roues

- En option, dans chaque trace de roue du tracteur, deux paires de disques sont réglables en profondeur.
- Ainsi, les traces de roue compactées sont travaillées intensivement et le nivellement du sol est parfait.

WAVE DISC

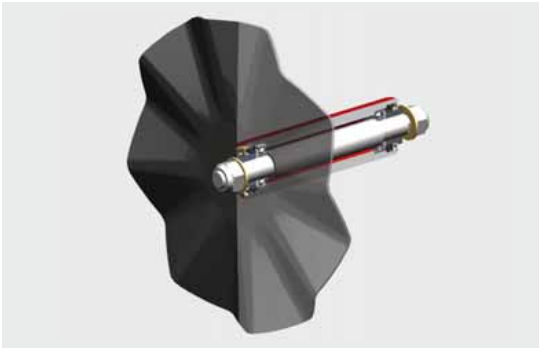

Faible perturbation

TERRASEM avec disques gaufrés WAVE DISC pour la préparation du lit de semence
Économiques, extrêmement polyvalents et confortables d'utilisation - ainsi se définissent les nouveaux disques de préparation du lit de semence WAVE DISC. Que ce soit dans les régions humides ou sèches, les WAVE DISC mettent tous leurs avantages en avant et offrent un exemple idéal de préparation du sol restreinte avec simultanément une augmentation des rendements. Totalement dans le style de la faible perturbation avec une préparation du sol minimale.

Des outils pour une préparation du sol minimale
Les disques gaufrés WAVE DISC permettent un travail du sol par bandes d'environ 50 mm de large, réduisant l'évaporation de l'eau. Le reste de la surface reste non travaillée. De plus, les WAVE DISC sont des instruments de régulation de la résistance aux herbicides.
Les disques gaufrés sans entretien WAVE DISC ont un diamètre de 510 mm et sont proposés avec des entre-rangs de 12,5 cm ou 16,7 cm. Un écartement de 16,7 cm est préconisé dans les conditions de terres extrêmes : lourdes, humides, collantes.
La profondeur de travail est réglable en continu hydrauliquement.

Polyvalence d'utilisation et rentabilité

Dans l'ensemble, il existe cinq raisons ou conditions de travail rendant indispensable un travail du sol restreint et représentant les conditions d'utilisation idéales du WAVE DISC.

Aspects agronomiques

- Faible perturbation - préparation du sol par bandes, économe en eau, pour les régions sèches.
- Faible perturbation - déplacement de terre réduit pour les régions humides.
- Limitation de la résistance aux herbicides, permettant de réduire leur utilisation. Le faible déplacement de terre génère de mauvaises conditions de germination, avant tout pour les graines d'adventices ayant besoin de lumière pour germer.

Arguments économiques

- Réduction de la puissance requise - faible déplacement de terre.
- Réduction de l'érosion - préservation de la structure.

Travail du sol réduit (faible perturbation) dans les régions sèches

Le WAVE DISC permet un travail du sol par bandes économisant l'eau : Seule une bande d'environ 50 mm située à proximité de la ligne de semis est travaillée, le reste de la surface n'est pas travaillée. Par conséquent, un minimum de terre est déplacé limitant ainsi l'évaporation. L'eau reste présente dans la terre non travaillée.

Réduction du déplacement de terre dans les conditions humides

Dans les régions humides, la terre humide ne doit être déplacée qu'au minimum pour éviter toute formation de semelle dans l'horizon de semis. Avancement de la période de semis dans les terres restant encore humides.

WAVE DISC

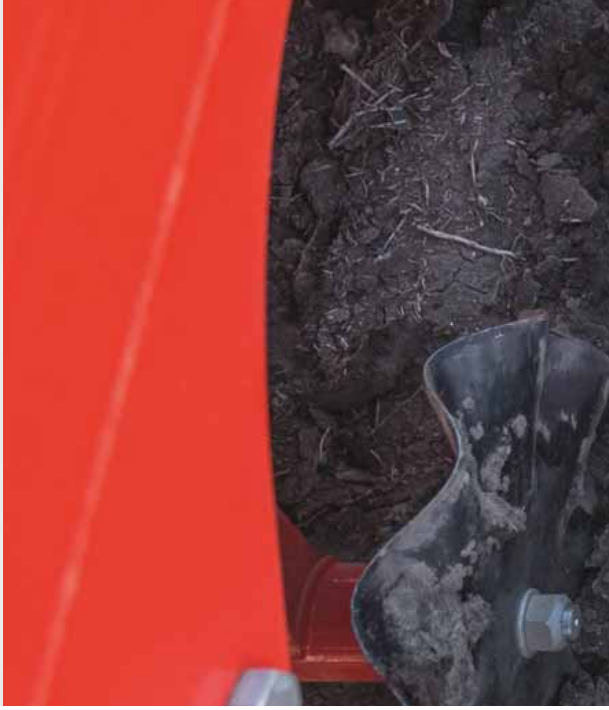

Limitation de la germination des adventices résistantes aux herbicides
Les bandes non travaillées représentent des conditions défavorables pour les adventices. Le faible déplacement de terre génère de mauvaises conditions de germination, avant tout pour les graines d'adventices ayant besoin de lumière pour germer (vulpin des champs par exemple).
Dans les régions à forte pression des adventices, le réduction du déplacement de terre permet de maitriser leur peuplement. Une réduction de l'utilisation des herbicides est par conséquent possible.

Rentabilité

Economie de puissance par un travail du sol réduit. Pas de travail sur toute la largeur, mais uniquement par bandes d'environ 50 mm de large. La possibilité d'intervenir jusqu'à une semaine plus tôt permet une période d'utilisation de la machine plus longue.

Réduction de l'érosion

Un travail du sol limité laisse moins de terre ameublie. Résultat : moins de coulées de boue lors de fortes pluies et moins d'érosion éolienne des terres fines.

Confort

- Réglage de profondeur de travail en continu
- Paliers de disques sans entretien
- Eléments de disques montés sur sécurité NONSTOP

Effaceurs de traces montés sur ressorts

Idéal pour les machines WAVE DISC
Chaque effaceur est monté sur ressort. La profondeur de travail se règle facilement.
Le soc est muni d'un rechargement dur dans la zone d'usure.
Jusqu'à trois effaceurs par trace de roue, réglable individuellement en fonction de la voie du tracteur.
Relèvement en bout de champ par basculement des dents.

Utilité pour le client
- Eclatement et effacement des traces de roues de tracteurs compactées.
- Dans des terres avec un lit de semence bien préparé, l'intensité de travail des disques peut être réduite - économie de puissance.
- Réglage toujours simultané des différents outils.

Pour un grand débit de chantier

Trémie volumineuse

Le remplissage se fait facilement par chargeur frontal, big-bag ou vis d'alimentation (option). Une bâche à enrouleur assure une étanchéité parfaite à l'eau et à la poussière. Elle ne présente aucun risque d'endommagement par le basculement d'un big-bag par exemple.

- La plate-forme de chargement fournie de série permet une ouverture et un contrôle visuel du niveau de semence facile et en toute sécurité.
- Une grille fournie de série protège la distribution des corps étrangers.
- Le capteur de niveau de semence est de série.
- Une rehausse de trémie est proposée en option.
- Une caisse à outils volumineuse est également abritée et intégrée dans la plate-forme de chargement.

Capacités de trémie
3 000 litres sur TERRASEM R3 / R4 / C4 / C6
4 000 litres sur TERRASEM C8 / C9
Volume avec rehausse
3 950 litres sur TERRASEM R3 / R4 / C4 / C6
5 100 litres sur TERRASEM C8 / C9

Passerelle latérale

La passerelle latérale se relève automatiquement en position de transport lors du repliage de l'outil. La passerelle latérale est proposée en option sur le TERRASEM et de série sur les FERTLIZER.

Vis de chargement intégrée

La vis est disposée à l'avant côté droit et devient accessible avec une remorque en braquant au maximum avec le tracteur. Une centrale hydraulique indépendante permet son entraînement sans nécessité de distributeur supplémentaire. La vis de chargement divisée est relevée hydrauliquement après le chargement et automatiquement refermée par un couvercle.

- Gros débit jusqu'à 500 litres/min.
- La semence s'écoule directement au centre de la trémie pour garantir un remplissage optimal.

Trémie divisée sur FERTILIZER

La trémie est divisée en 2 par une paroi mobile pour la semence et l'engrais. La répartition est modifiable rapidement de 40:60 à 50:50 ou 60:40. **(1)**

Volumes de trémies FERTILIZER
4 000 litres sur TERRASEM R3 / R4 / C4 / C6
Volume avec rehausse 5 100 litres.

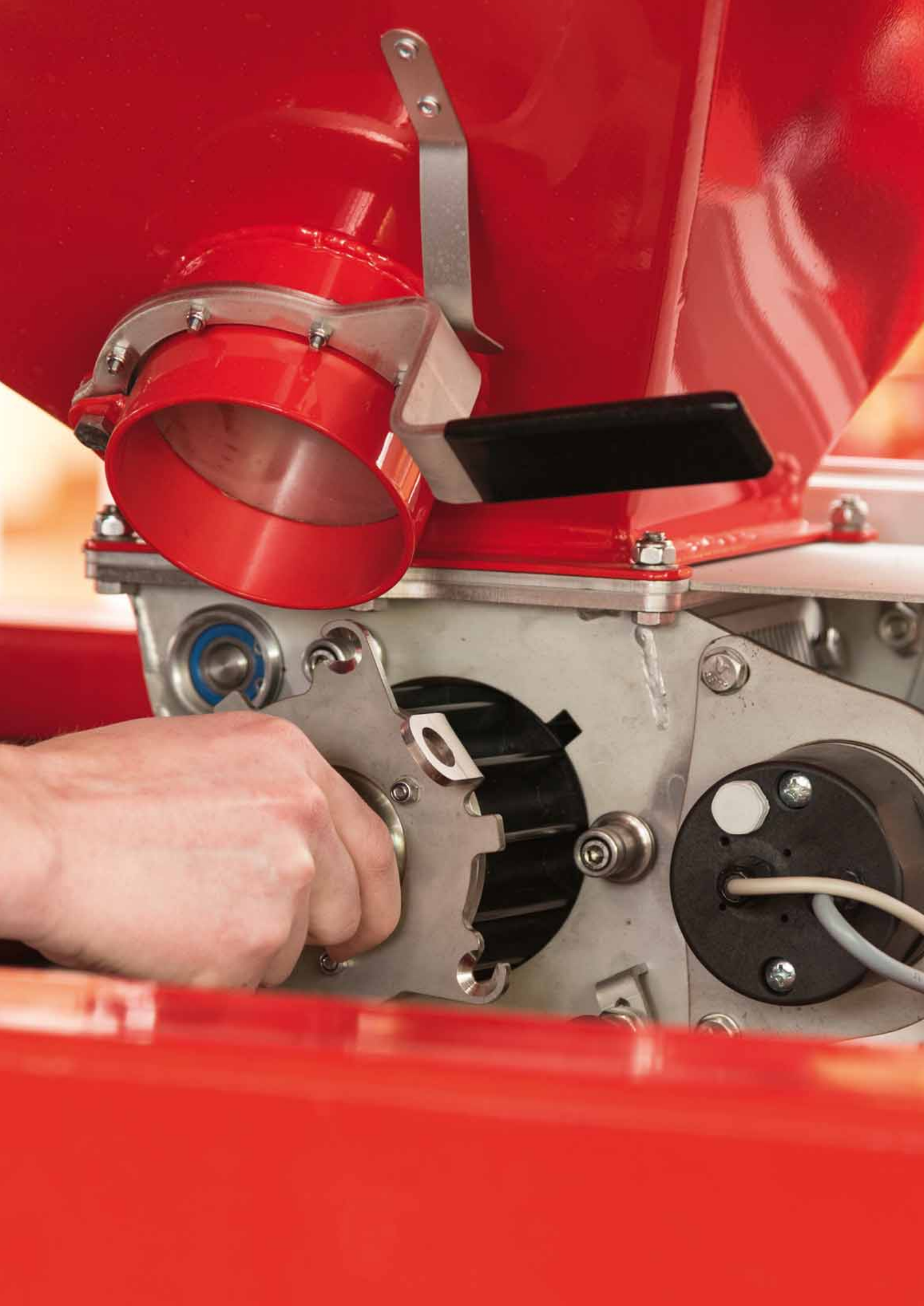

Précision maximale

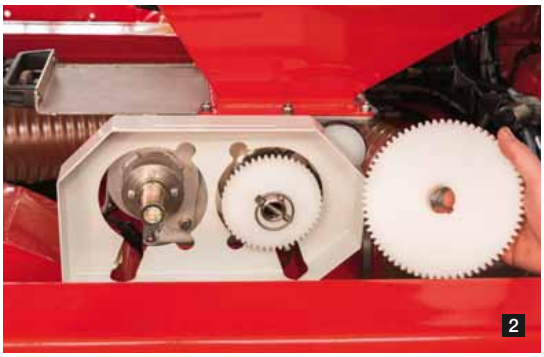

Turbine

La turbine surdimensionnée est entraînée hydrauliquement et produit un flux d'air important à régime moyen d'où son fonctionnement très silencieux. Ce rendement élevé permet d'assurer une distribution précise, même en cas de chute du régime de la turbine.
Le filtre à cyclone est proposé de série sur toute la gamme en France.

Distribution et roues doseuses

La distribution des TERRASEM est conçue pour offrir une très grande précision de dosage et répartition entre les rangs pour toutes les sortes de semences et dans les conditions les plus difficiles.

- Les modèles R3 / R4 / C4 et C6 ont une seule distribution et les C8 / C9 deux distributions.
- Selon les débits souhaités, les roues distributrices peuvent être échangées facilement et rapidement. **(1)**
- L'inversion des 2 pignons d'entraînement permet un régime de rotation de la distribution toujours optimal. **(2)**
- L'entraînement de la distribution se fait électriquement avec gestion par radar ou par signal ISOBUS du tracteur.
- Le réglage du débit est continu de 0,6 kg à 350 kg/ha depuis le siège du tracteur.
- L'entraînement automatique de la distribution avec démarrage anticipé de série assure un semis régulier.

TERRASEM FERTILIZER

- Toutes les distributions sont en acier inoxydable V4A.

Distribution précise pour chaque type de semence

Roue distributrice	TERRASEM	Roue distributrice Semence	Roue distributrice	TERRASEM	Roue distributrice Semence
	R3 / R4 C4 / C6 / C8 / C9	**Roue de distribution 7** Œillette (pavot)		R3 / R4 C4 / C6 / C8 / C9	**Roue de distribution 14** Colza
	R3 / R4 C4 / C6 / C8 / C9	**Roue de distribution 28** Phacélie, moutarde		R3 / R4 C4 / C6 / C8 / C9	**Roue de distribution 68** Maïs, tournesol
	R3 / R4 C4 / C6 / C8 / C9	**Roue de distribution 135** Maïs, tournesol		R3 / R4 C4 / C6 / C8 / C9 R3 / C4 / C6 FERTILIZER	**Roue de distribution 285** Céréales hybrides Engrais
	R3 / R4 C4 / C6 / C8 / C9 R3 / C4 / C6 FERTILIZER	**Roue de distribution 550** Céréales Engrais		R3 / R4 C4 / C6 / C8 / C9 R3 / C4 / C6 FERTILIZER	**Roue de distribution 762** Pois, féverole, épautre Engrais
	C8 / C9 FERTILIZER	**Roue de distribution double 28** Œillette (pavot), colza			
	C8 / C9 FERTILIZER	**Roue de distribution double 56** Phacélie, moutarde		C8 / C9 FERTILIZER	**Roue de distribution double 136** Maïs, tournesol
	C8 / C9 FERTILIZER	**Roue de distribution double 272** Maïs, tournesol		C8 / C9 FERTILIZER	**Roue de distribution double 430** Céréales hybrides Engrais
	C8 / C9 FERTILIZER	**Roue de distribution double 830** Céréales Engrais		C8 / C9 FERTILIZER	**Roue de distribution double 1020** Pois, féveroles Engrais

Confort de commande

- Réglage du débit simplifié depuis le terminal avec sac de pesée et contrôle de position de la trappe par un capteur. **(1)**
- Une trappe permet la vidange de la trémie. **(2)**

Le réglage électrique du dosage offre de nombreux avantages sur tous les modèles TERRASEM

- Distribution anticipée.
- Entraînement électrique de la distribution pour réglage du débit.
- Réglage du débit en continu.
- Roues distributrices interchangeables avec verrouillage rapide pour tous les types de semences.
- Mesure du niveau de semence.
- Contrôle de la turbine et de la distribution.

Répartition précise

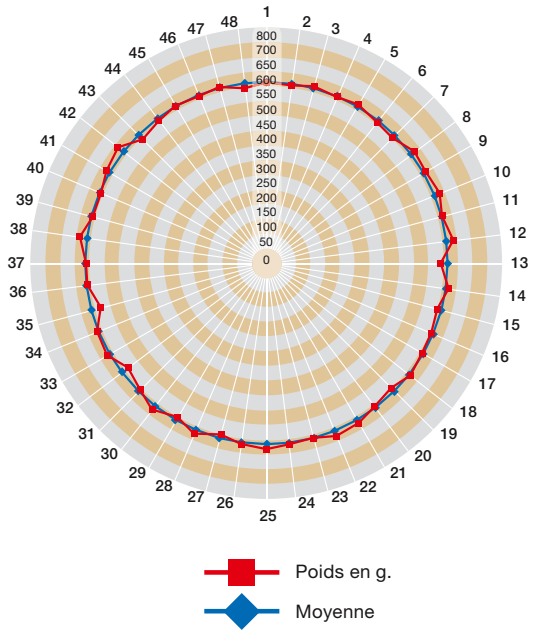

Têtes de répartition

Des grands volumes d'air et des vitesses faibles préservent la semence et leur enrobage. Les distributions précises et les grandes têtes de répartition réalisent une dépose régulière de la semence.

- La garantie de rendements élevés et d'une réussite économique.
- L'écartement entre disques standard est de 12,5 cm.
- Des caches obturateurs spéciaux permettent de semer avec différents entre-rangs.

Les modèles R3 / R4 / C4 et C6 ont une seule tête de répartition, les TERRASEM C8 / C9 bénéficient de deux têtes de répartition. Avant le repliage du TERRASEM C8 / C9, les têtes de répartition s'abaissent automatiquement et hydrauliquement.

La semence est transportée par air à travers le long tube ascentionnel vers la tête de répartition. Le grand diamètre de la tête de répartition garantit une répartition précise entre les différents rangs.

Diagramme de répartition
Chaque nouveau TERRASEM sortant de production subit un test de répartition et le diagramme est enregistré dans sa banque de données.

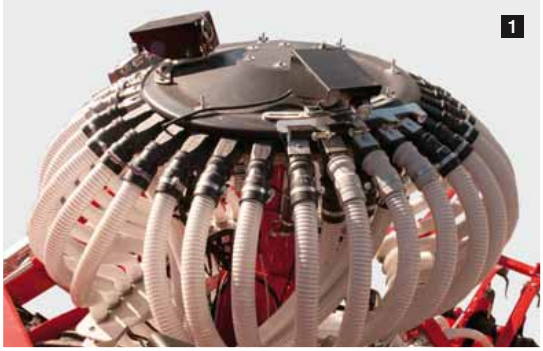

Jalonnage

- De série sur TERRASEM R3 / R4 / C4
- En option sur TERRASEM C6 / C8 / C9

Le jalonnage est commandé par des moteurs électriques. **(1)**
Le jalonnage est symétrique ou asymétrique en standard et des cadences spéciales ainsi que la coupure d'un demi-semoir sont proposées en option. **(2)**

- Des trappes sur la tête de répartition ferment de 3 à 5 rangs par trace.
- La semence de ces rangs est ré-injectée dans le flux d'air et le régime de la distribution est réduit proportionnellement pour permettre ainsi des économies jusqu'à 6 % de semence.
- Répartition parfaite de la semence, même avec le jalonnage activé.

En option, un contrôleur de semis permet de contrôler individuellement chaque descente. Le rang bouché est indiqué sur le terminal.

TERRASEM FERTILIZER

Distributions et têtes de répartition respectives pour l'engrais et la semence.
Incorporation d'engrais et semis en un seul passage et avec précision. Commande et contrôle de l'incorporateur et du semis par un seul terminal.

- Toutes les distributions sont en acier inoxydable V4A.
- L'incorporation d'engrais a lieu entre les deux lignes de semis.
- Les doses d'engrais et de semences sont indépendantes l'une de l'autre.
- Profondeur de travail variable jusqu'à 10 cm.

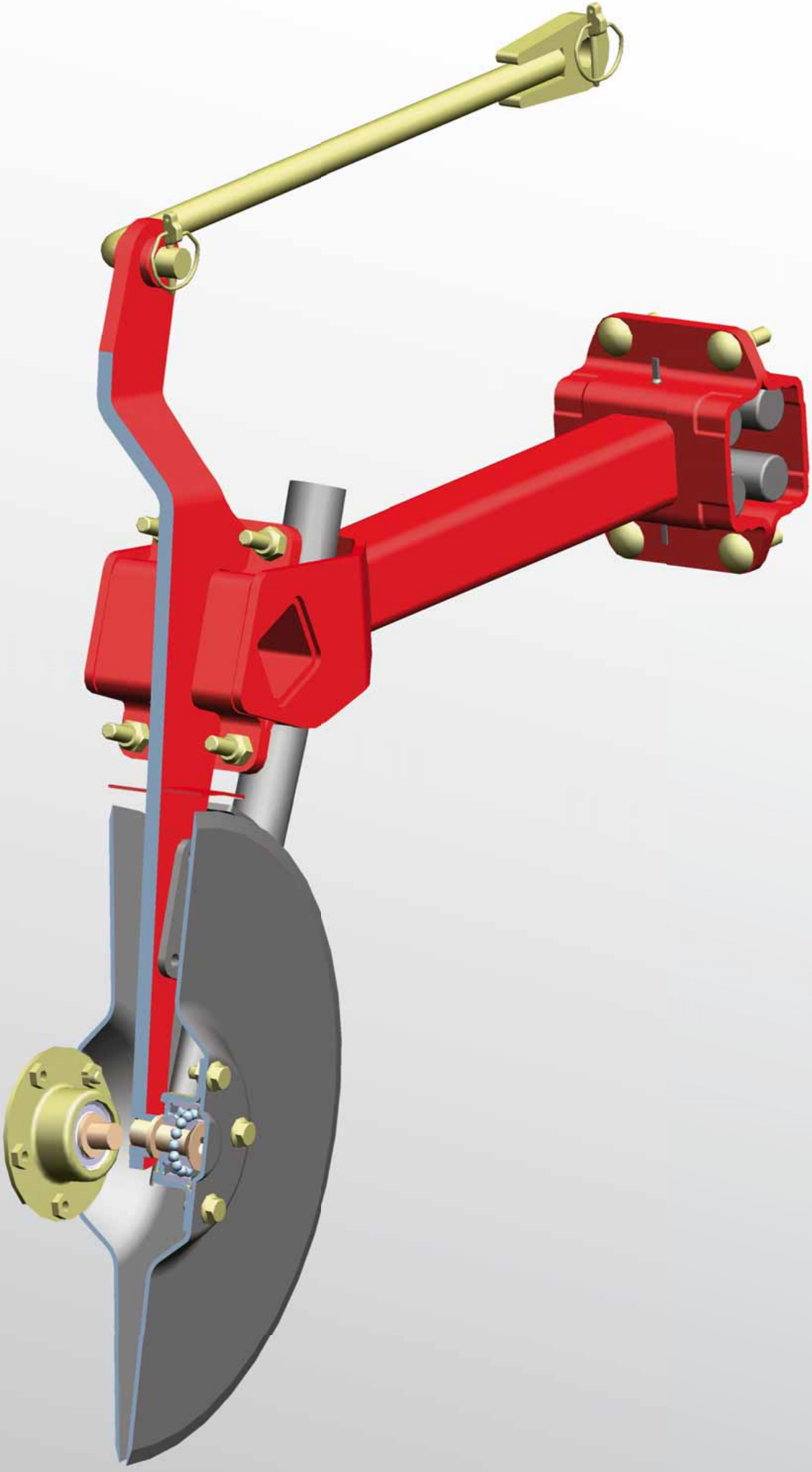

Le semis parfait

Soc double disque DUAL DISC

Un semis réussi nécessite des outils parfaitement adaptés l'un à l'autre pour l'ouverture du sillon, la dépose de la semence et son recouvrement. Un sillon bien réalisé est indispensable pour un semis réussi. C'est la garantie d'une dépose optimale et d'une levée régulière.

- Les socs double-disques DUAL DISC surdimensionnés coupent les résidus végétaux et forment un sillon régulier et propre.
- En combinaison avec l'organe semeur intégré, les graines sont déposées régulièrement, recouvertes de terre fine et rappuyées par la roue plombeuse.
- La libération de la graine dans la partie avant du disque permet une dépose précise de la graine dans le sillon.

Roues plombeuses larges
Chaque disque de semis est monté individuellement sur parallélogramme et s'adapte ainsi parfaitement aux inégalités du terrain. Tous les disques sont guidés en profondeur par une roue plombeuse pour garantir une profondeur de semis précise.

- Les bras porte-disques avant et arrière sont de longueurs identiques et ce sont les brides de fixation qui sont disposées alternativement à l'avant et à l'arrière de la rampe.
- Profondeur de semis régulière et précise.
- Réglage centralisé de la profondeur par tirants à cliquet. **(1)**
- Le réglage centralisé du terrage se fait hydrauliquement de 40 à 120 kg.
- Les disques de semis sont montés sur silentblocs et toute la rampe de semis est sans entretien.
- La disposition décalée permet un entre-rangs de 12,5 cm pour une répartition optimale sur la surface.

Adaptation au sol

Constitution en 3 éléments

La constitution à 3 éléments des TERRASEM C garantit une adaptation au sol parfaite sur toute la largeur de travail.

Les extensions sont montées sur accumulateurs à boules d'azote pour une répartition des charges sur toute la largeur et dans toutes les positions.

Les éléments repliables du déchaumeur à disques, du rouleau et de la rampe de semis permettent un suivi des contours du terrain jusqu'à 5° vers le haut et vers le bas.

- Un travail régulier sur toute la largeur est ainsi garanti.
- La profondeur de semis se règle de manière centralisée et en continu par élément.

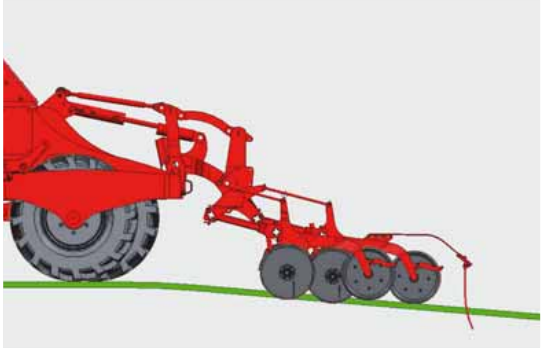

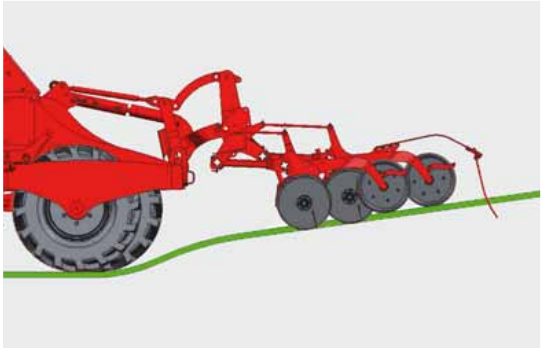

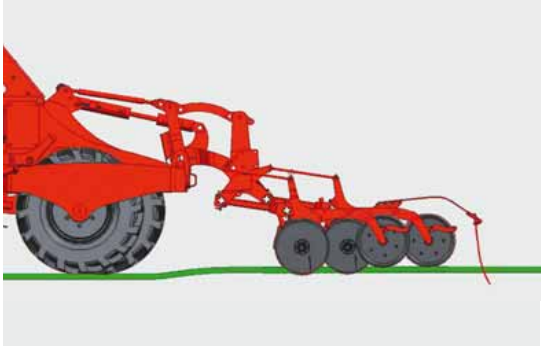

Suivi des contours

Rampes de semis fixées individuellement sur le rouleau à pneus par attelage 3 points

- La fixation individuelle des rampes de semis sur le rouleau à pneus au travers d'un attelage 3 points leur permet un suivi précis des contours.
- Suivi parfait des contours dans le sens de l'avancement.

Liaison par parallélogramme entre le packer et la rampe de semis

- Parfaite adaptation au sol grâce au suivi des contours par le packer et la pression prédéfinie sur la rampe de semis.
- Les bras porte-disques avant et arrière sont de longueurs identiques et ce sont les brides de fixation qui sont disposées alternativement à l'avant et à l'arrière de la rampe.
- Cela garantit un pression identique sur chaque rang et ainsi une profondeur de semis constante.

TERRASEM FERTILIZER

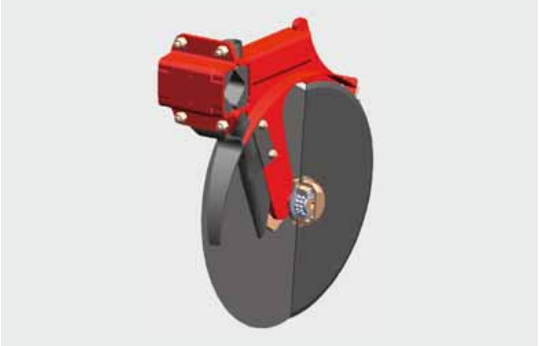

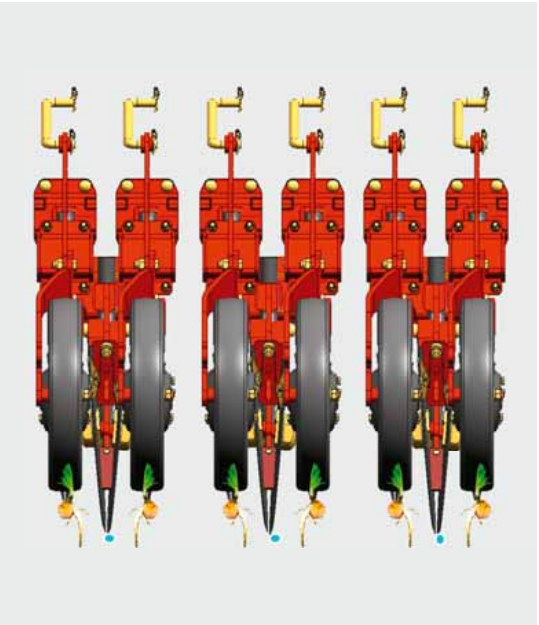

Socs PRECIS DUAL DISC

L'incorporation des engrais sur le TERRASEM FERTILIZER est réalisée par des socs PRECIS DUAL DISC. La dépose précise de l'engrais a lieu juste derrière les disques déchaumeurs, entre deux lignes de semis.

- Sécurité NON STOP grâce au montage sur silentbloc.
- Disques droits de 380 mm de diamètre, montés sur paliers sans entretien.
- Entre-rang de 25 cm et terrage jusqu'à 80 kg.
- Grand dégagement entre les disques pour un travail sans risques de bourrage. La profondeur de dépose est réglable.
- Le rappui de l'engrais est réalisé par le packer à pneus, suivi par le semis de la graine.

Le PRECIS DUAL DISC dépose précisément l'engrais entre deux lignes de semis, à proximité de la future racine. Cela permet non seulement d'économiser de l'engrais et de réduire les apports improductifs, mais aussi de favoriser le développement racinaire pour des rendements élevés.

Les profondeurs de dépose de l'engrais et de la semence peuvent être différents.
Il permet la mise en place de conditions de levées optimales et augmente la capacité germinative de la graine.

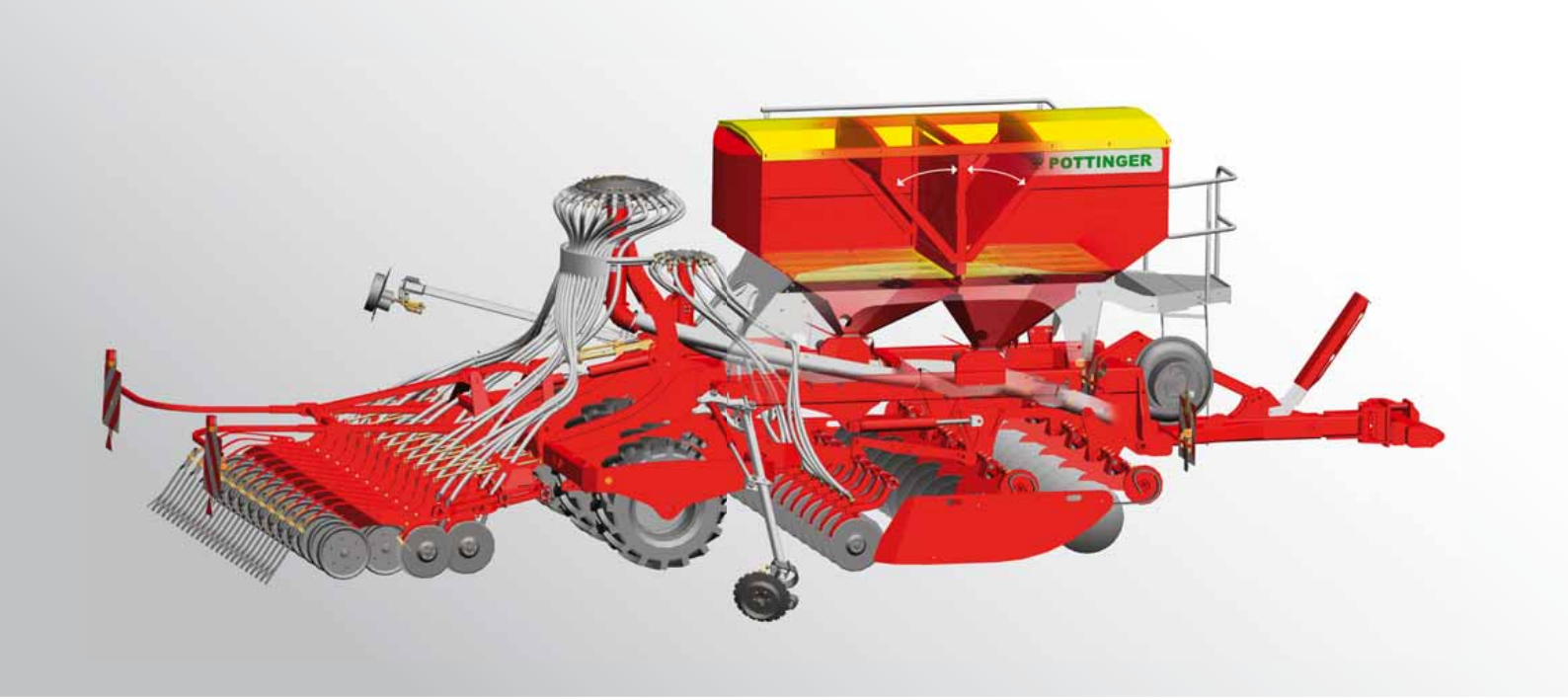

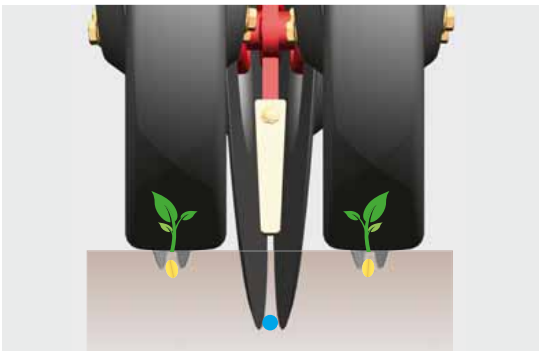

Avantages du FERTILIZER

Un autre avantage de l'incorporateur réside dans le fait qu'en conditions difficiles, un seul passage est nécessaire et le sol est ainsi préservé.

De plus, lorsque les fenêtres météorologiques sont courtes, le semis et l'apport d'engrais sont réalisés rapidement et en un seul passage.

Par le développement de l'incorporateur d'engrais sur le TERRASEM, PÖTTINGER répond à la demande toujours croissante des agriculteurs de pointe. Des prix de l'engrais en constante hausse, de nouvelles formes d'engrais ainsi que de nouvelles réglementations dans l'apport d'engrais et la protection de l'environnement imposent de plus en plus une gestion précise des apports fractionnés en fonction des analyses et des bilans.

L'utilisation d'un incorporateur d'engrais avec le TERRASEM FERTILIZER permet, en même temps que le semis, l'apport de micro et macro-éléments nutritifs. Il permet la mise en place de conditions de levées optimales et augmente la capacité germinative de la graine.

Commande intelligente

ARTIS et ARTIS PLUS compatibles ISOBUS

Carter robuste en plastique rigide entouré d'une enveloppe souple. Tous les terminaux sont munis d'un écran éclairé. Touches en relief et rétro-éclairées pour une visibilité nocturne idéale. En tout ce sont 22 touches qui offrent un confort de travail maximal avec les matériels PÖTTINGER.

ARTIS pour tracteurs sans ISOBUS
Pour machines sans présélection électro-hydraulique :

- Commande directe des fonctions par les distributeurs du tracteur.
- Distributeur simple effet avec retour libre ou LOAD SENSING pour l'entraînement de la turbine.
- Trois distributeurs double effet pour toutes les autres fonctions.
- Présélection manuelle par robinet 3 voies.

ARTIS PLUS pour tracteurs sans ISOBUS
Pour machines avec présélection électro-hydraulique :

- Distributeur simple effet avec retour libre ou LOAD SENSING pour l'entraînement de turbine.
- Commande de toutes les fonctions par un distributeur double effet.

Autres fonctions ARTIS et ARTIS PLUS

- Distribution anticipée.
- Entraînement électrique de la distribution pour réglage du débit.
- Réglage du débit en continu.
- Mesure du niveau de semence.
- Contrôle de la turbine et de la distribution.
- Bibliothèque de semence.
- Contrôleur de semis (en option).

ISOBUS CCI

Le terminal ISOBUS CCI 100 de PÖTTINGER ne contient pas seulement les fonctions de la commande POWER CONTROL, elle permet également une commande professionnelle de toutes les machines compatibles ISOBUS de différents constructeurs.

- Coque en plastique robuste.
- Écran couleur haut de gamme 8,4" TFT avec « touch screen » (écran tactile).
- 6 touches de fonction de chaque côté.
- Capteur de luminosité et touches rétro-éclairées.
- Saisie de données par touches ou sur écran tactile.
- Roulette avec fonction de confirmation pour la saisie ou la modification de données.

Agriculture de précision – SEED COMPLETE

Le débit peut être adapté précisément aux différentes parcelles et conditions de sols grâce à une cartographie enregistrée précédemment sur l'ordinateur de l'exploitation. Pour une bonne traçabilité, les données peuvent être modulées sur de longues périodes sur l'ordinateur de l'exploitation. Un débit variable consitue un pas de plus vers une optimisation des rendements.

- Start/stop de la distribution en bout de champ commandé par GPS.
- Lors du semis, prise en compte des différences de sol et de potentiel de rendement au sein d'une même parcelle.
- L'adaptation du nombre de graines / m^2 permet l'optimisation des rendements selon les parcelles.
- La maîtrise ciblée des techniques de semis, de fertilisation et de traîtement phytosanitaire permet des économies jusqu'à 5 % ou 50 € / ha.

Données techniques

	TERRASEM R3	TERRASEM R3 FERTILIZER	TERRASEM R4	TERRASEM C4	TERRASEM C4 FERTILIZER
Largeurs de travail	3,0 m	3,0 m	4,0 m	4,0 m	4,0 m
Volume de trémie	3 000 l	4 000 l	3 000 l	3 000 l	4 000 l
Volume avec rehausse	3 950 l	5 100 l	3 950 l	3 950 l	5 100 l
Disques déchaumeurs	22	22	30	30	30
WAVEDISC entre-rang 12,5 cm	24	24	32	32	32
WAVEDISC entre-rang 16,7 cm	18	18	24	24	24
Diamètre des disques déchaumeurs	510 mm	510 mm	510 mm	510 mm	510 mm
Têtes de répartition	1	1+1	1	1	1+1
Disques de semis	24	24	32	32	32
DUAL DISC	–	12	–	–	16
Diamètre des disques semeurs	380 mm	380 mm	380 mm	380 mm	380 mm
Écartement entre–rangs	125 mm	125 mm	125 mm	125 mm	125 mm
Pas entre–rangs	320 mm	320 mm	320 mm	320 mm	320 mm
Terrage par disque	40 – 120 kg	40 – 120 kg	40 – 120 kg	40 – 120 kg	40 – 120 kg
Diamètre des roues plombeuses	380 mm	380 mm	380 mm	380 mm	380 mm
Longueurs	7,94 m	7,94 m	7,94 m	7,94 m	7,94 m
Largeurs de transport	3,0 m	3,0 m	4,0 m	3,0 m	3,0 m
Hauteurs de transport	2,66 m	2,70 m	2,66 m	2,66 m	2,80 m
Hauteurs de remplissage	2,55 m	2,85 m	2,55 m	2,55 m	2,85 m
Roues 425/55 R17	6	6	8	8	8
Puissances requises kW	81 – 125 kW	99 – 132 kW	103 – 147 kW	103 – 147 kW	118 – 220 kW
Puissances requises ch	110 – 170 ch	135 – 180 ch	140 – 200 ch	140 – 200 ch	160 – 300 ch
Poids	4 550 kg	5 725 kg	5 950 kg	6 430 kg	7 750 kg

TERRASEM C6	TERRASEM C6 FERTILIZER	TERRASEM C8	TERRASEM C8 FERTILIZER	TERRASEM C9	TERRASEM C9 FERTILIZER
6,0 m	6,0 m	8,0 m	8,0 m	9,0 m	9,0 m
3 000 l	4 000 l	4 000 l	4 000 l	4 000 l	4000 l
3 950 l	5 100 l	5 100 l	5 100 l	5 100 l	5 100 l
46	46	62	62	70	70
48	48	64	64	72	72
36	36	48	48	54	54
510 mm	510 mm	510 mm	510 mm	510 mm	510 mm
1	1+1	2	2 + 1	2	2 + 1
48	48	64	64	72	72
–	24	–	32	–	36
380 mm	380 mm	380 mm	380 mm	380 mm	380 mm
125 mm	125 mm	125 mm	125 mm	125 mm	125 mm
320 mm	320 mm	320 mm	320 mm	320 mm	320 mm
40 – 120 kg	40 – 120 kg	40 – 120 kg	40 – 120 kg	40 – 120 kg	40 – 120 kg
380 mm	380 mm	380 mm	380 mm	380 mm	380 mm
7,94 m	7,94 m	7,94 m	7,94 m	8,24 m	8,24 m
3,0 m	3,0 m	3,0 m	3,0 m	3,0 m	3,0 m
3,0 m	3,0 m	3,98 m	3,98 m	4,50 m	4,50 m
2,55 m	2,85 m	2,85 m	2,85 m	2,85 m	2,85 m
12	12	16	16	18	18
140 – 220 kW	169 – 243 kW	221 – 294 kW	213 – 368 kW	221 – 294 kW	243 – 368 kW
190 – 300 ch	230 – 330 ch	300 – 400 ch	290 – 500 ch	300 – 400 ch	330 – 500 ch
8 780 kg	12 284 kg	10 950 kg	13 850 kg	12 280 kg	14 816 kg

Équipements

	ARTIS / ARTIS PLUS	**Terminaux ISOBUS CCI 100**	**SEED COMPLETE**	**Radar pour la distribution**
TERRASEM	□	□	□	□
TERRASEM FERTILIZER	□	□	□	□
	Réglage indépendant dans les traces de roues	**Effaceurs de traces à ressorts pour les roues du tracteur**	**Peigne de nivellement devant les disques**	**Peigne de nivellement devant les roues**
TERRASEM	□	□	□	□
TERRASEM FERTILIZER	□	□	□	□
	Contrôle de l'écoulement de la semence dans les descentes	**Marqueurs de pré-levée**	**Cache opturateur 25 / 50 cm d'entre-rang**	**Écartements entre les rangs 37,5 / 75 cm**
TERRASEM	□	□	□R3 / R4 / C4 / C6 / C8	□ R3 / C6
TERRASEM FERTILIZER	□	□	□R3 / R4 / C4 / C6 / C8	□R3 / C6

■ = standard, □ = option

Timon télescopique

LOAD SENSING
Entraînement de turbine

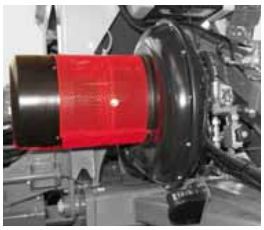

Filtre anti poussière

Rehausse de trémie

Kit phares de travail
LED

Traceurs

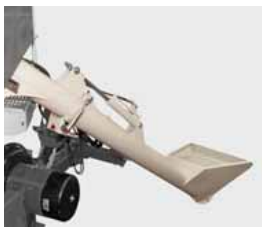

Vis de remplissage
hydraulique

Herse de nivellement
arrière

Jalonnage
symétrique - asymétrique

Coupure demi-semoir

Peson pour
réglage de débit

Autres options :

Freinage pneumatique
Frein hydraulique
Pompe hydraulique pour PDF
Passerelle latérale
Roues distributrices spéciales
Roues plombeuses jantes tôles
Racleurs de roues plombeuses
Racleur de roues pneumatiques

POTPRO

Votre machine accessible sur internet.

Toutes les informations concernant votre machine :
simple – 24 h / 24 – partout

Scanner le QR-Code de la **plaque constructeur** avec votre smartphone ou tablette ou saisir le numéro de série de votre machine sur www.poettinger.at/poetpro. Vous accédez immédiatement à de nombreuses informations concernant votre machine.

- Notices d'utilisation.
- Informations sur les équipements.
- Prospectus.
- Photos et vidéos.

PÖTTINGER Original Parts

Le service pièces détachées PÖTTINGER

- Réseau mondial de partenaires commerciaux et de services après-vente.
- Disponibilité de pièces détachées et pièces d'usure pendant des décennies.
- Possibilité de commande en ligne des pièces Original PÖTTINGER 24 heures sur 24.

PÖTTINGER Landtechnik GmbH
Industriegelände 1
4710 Grieskirchen
Autriche
Tél. +43 7248 600-0
Fax +43 7248 600-2511
info@poettinger.at
www.poettinger.at

PÖTTINGER France S.a.r.l.
129b, la Chapelle
68650 Le Bonhomme
France
Tél. +33 389 47 28 30
Fax +33 389 47 28 39
france@poettinger.fr
www.poettinger.fr

POETTINGER Canada Inc.
650, Route 112
St-Cesaire, PQ J0L 1T0
Canada
Tél. +1 450 469 5594
Fax +1 866 417 1683
sales.canada@poettinger.ca
www.poettinger.ca

PÖTTINGER Belgium s.p.r.l.
Avenue Adolphe Lacomblé 69-71
1030 Bruxelles
Belgique
Tél. +32 2 894 41 61
info@poettinger.be
www.poettinger.be

PÖTTINGER AG
Mellingerstrasse 11
5413 Birmenstorf (Kt. Aargau)
Schweiz
Telefon +41 56 201 41 60
Fax +41 56 201 41 61
info@poettinger.ch
www.poettinger.ch

PÖTTINGER

TERRASEM DE 0917