Monikäyttöinen roottorinoukinvaunu
JUMBO 7000, 8000

PÖTTINGER

Kaksi askelta edellä

97+129.FI.0822

Kaksi askelta edellä

Uudella JUMBO-noukinvaunulla olet aina kaksi askelta edellä.
JUMBO on tehokas noukinvaunu, joka on huikean suorituskykyinen, kustannustehokas, erittäin luotettava ja todella mukava käyttää. Sen kanssa on nautinnollista työskennellä ja päästä koviin työsuorituksiin. Uudet mallit vievät sinut turvallisesti korjuusesongin läpi ja sen ulkopuolella ne toimivat monenlaisen materiaalin siirtovaunuina.

Sisällysluettelo

Parasta nurmirehua 4-5

Tehokkuutta ja kovia työtuloksia 6-17

Huippulaatuista nurmirehua 18-37

Luotettavuutta 38-47

Kustannustehokkuutta 48-51

Käyttömukavuus ja huolto 52-57

JUMBO 7000 -sarja 58-61

JUMBO 8000 -sarja 62-65

Digitaalista maatalousteknologiaa 66-69

Älykäs hallinta ja ISOBUS-hallintapäätteet 66-67

Merkistä riippumaton tiedonsiirto – agrirouter 68-69

Lisävarusteet 70-71

Tekniset tiedot 72-73

Kaikki tekniset tiedot ja kuvat, jotka liittyvät mittoihin, painoihin, tehoihin ym. ovat keskimääräisiä ja ne annetaan sitoumuksetta.
Kuvien koneissa ei välttämättä ole eri maissa vaadittavia varusteita ja osassa on lisävarusteita, jotka eivät kuulu vakiotoimitukseen tai joita ei ole saatavilla kaikilla alueilla. PÖTTINGER-jälleenmyyjäsi kertoo sinulle mielellään lisää koneiden ominaisuuksista.

Parasta nurmirehua

Menestyksesi perusta

Huippulaatuisen nurmirehun tuottaminen on aina kannattavaa – sekä viljelijöille että urakoitsijoille. Keskittyminen mahdollisimman korkealuokkaiseen nurmirehuun helpottaa myös urakoitsijoita ja rehun myyjiä säilyttämään hyvät asiakassuhteet sekä saamaan uusia asiakkaita.

Huippulaatuisen rehun tuotanto alkaa jo ennen sen korjuuta. Terve, energiapitoinen ja tasapainoinen kasvusto on tässä olennaista. Oikea niittoajankohta on ratkaiseva siinä, miten energiapitoista rehu on.
Kun nurmi on niitetty, kasvien soluhengitys jatkuu ja energiapitoisuus pienenee. Mitä pidemmäksi aikaa kasvusto jätetään pellolle, sitä vähemmän se sisältää energiaa. Tästä syystä tavoitteena on lyhyt esikuivatusaika ja sopiva kuiva-ainepitoisuus, jotta rehun laatu olisi mahdollisimman hyvä.
Jos nurmirehu on liian kuivaa, säilöntäprosessi ei suju ihanteellisesti, ja jos se on liian märkää, syntyy käymisvaiheessa merkittäviä energiatappioita.

Pitämällä nurmen sängenkorkeuden sopivana ja käyttämällä maakontaminaatiot minimoivia PÖTTINGER-koneita korjaat aina huippulaatuista nurmirehua.

Asiakkaidesi takia

Urakoitsijana tehtäväsi on korjata hyvälaatuista rehua asiakkaidesi puolesta hyvin lyhyessä ajassa.
Mikäli haluat säilyttää asiakkaasi myös tulevaisuudessa, sinun pitää varmistaa heidän tyytyväisyytensä pitkällä aikavälillä.

Viljelijän taloudellinen menestys riippuu pitkälti korjattavan nurmirehun laadusta. Jos viljelijä ei pysty hyödyntämään karjansa tuotantopotentiaalia kokonaan, hän todennäköisesti lopettaa asiakkuuden ja siirtyy käyttämään toista urakoitsijaa.

Tässä on riittävästi syytä tehdä kaikki voitava alusta pitäen ja pitää asiakkaat tyytyväisinä.
PÖTTINGER-maatalousteknologia takaa ihanteellisen pohjan tälle, koska koneiden maanpinnanseuranta on loistavaa ja siten rehun maakontaminaatio on vähäistä.
Koneet on suunniteltu säilyttämään rehun rakenne ja toimimaan silti suorituskykyisesti. Tämä on kaksinverroin tärkeää, koska säilörehun korjuuaikaikkuna on kapea ja sinun on jouduttava myös seuraavan asiakkaan luokse.

Karjan parhaaksi

Viljelijänä tiedät, että: korkeatuottoinen karja tarvitsee huippulaatuista perusnurmirehua.

Märehtijät ovat tarkkoja nurmirehun laadun suhteen. Perusrehun laatu - toisin sanottuna sen energiapitoisuus, sulavuus, tuoksu ja maittavuus - määrittää sen, voivatko eläimet syödä rehua suuria määriä vai eivät.

Eläimet pitävät eniten puhtaasta ja maittavasta perusrehusta. Tällöin väkirehun käyttömäärää voidaan vähentää. Tämä pienentää ruokintakustannuksia ja parantaa samalla eläinten terveyttä.
Terve karja palkitsee sinut paremmalla hedelmällisyydellä, pitkäikäisyydellä ja ennen kaikkea korkeammalla maitotuotoksella ja päiväkasvulla.

Loppujen lopuksi hyödyt puhtaasta, korkealaatuisesta nurmirehusta, koska myös taloudellinen tulos on parempi.

Älä syötä eläimillesi raakatuhkaa!

"On monia syitä, miksi korkea raakatuhkapitoisuus on kannattavan maidontuotannon esteenä. Hyvälaatuinen perusrehu on välttämätön edellytys sille, että lypsylehmät pysyvät terveinä, tiinehtyvät ja tuottavat paljon maitoa. Perusrehun tulisi sisältää niin vähän multaa ja hiekkaa kuin mahdollista. Nämä kontaminaatiot, jotka näkyvät 'raakatuhkana' rehuarvoanalyysissä, aiheuttavat ei-toivottavia sivuvaikutuksia.
Ruoansulatuskanavan verkkomaha-pötsi-järjestelmän toiminta heikkenee. Maakontaminaatioiden takia rehun sekaan voi joutua säilöntäprosessiin vaikuttavia mikrobeja, kuten Clostridium-bakteereja. Lopputuloksena lehmien maitotuotos, terveys ja tiinehtyvyys kärsivät."

Tohtori Michael Neumayer

Eläinlääkäri

Neukirchen am Großvenediger | Itävalta

Tehokkuutta ja kovia työtuloksia

Toimiva ja tehokas

Uudessa JUMBO-mallistossa samaan koneeseen on yhdistetty rehunkorjuun ja siirtoajon avainominaisuudet. Rehu noukitaan kiistämättömän puhtaasti, noukinvaunu toimii erittäin luotettavasti, noukkimen irrotuksessa käytettävä käsittelyvaunu lisää joustavuutta ja auttaa kasvattamaan kuormatilaa, rehu tulee tarkasti silputuksi ja vaunun sullontateho on kova.
Näiden ominaisuuksien takia JUMBO on ehdottomasti kaksi askelta edellä.

Kaikki suorituskykyisille noukinvaunuille asetetut käytännön vaatimukset täyttyvät kolmannen sukupolven JUMBO-noukinvaunuissa. Näistä syistä JUMBO on täysin omassa sarjassaan.

Se on ensimmäinen noukinvaunu, joka on suunniteltu jopa 500 hv traktorien teholuokkaan, joten rehunkorjuu tehostuu ja helpottuu useiden teknisten innovaatioiden ansiosta.

Voimaa ilman kompromisseja

Uusi JUMBO-konsepti perustuu erityisesti kahteen vaatimukseen: sullontatehoon ja rehun virtaukseen. Vaikuttava uusi voimansiirtolinja mahdollistaa merkittävän tehonlisäyksen aiempiin malleihin verrattuna. Innovatiivinen hihnavoimansiirto ja roottorin kulma/planeettavaihteistot välittävät voiman maksimaalisesti ja toimivat samalla erittäin hiljaa ja tasaisesti.

Kaikki hallinnassa

Hallittu voimansiirto

Pehmeän käynnistyksen ansiosta roottorin ja purkukelojen voimansiirto voidaan kytkeä päälle ja pois jopa kesken sullonnan. Powerband-hihnan vaimentava vaikutus suojelee voimansiirron osia ja takaa pitkän käyttöiän. Vääntömomentin mittausjärjestelmä näyttää sinulle sullontaroottorin ajantasaisen vääntömomentin.

Hallittu noukin

Hallitusti kelluvan noukkimen noukintaleveys on vakiona 2300 mm.
Sen ansiosta noukinta sujuu nopeasti ja siististi jopa epäsäännöllisiä tai poikkeuksellisen leveitä karhoja korjattaessa.
Noukkimen hydraulisesti säätyvä voimansiirtojärjestelmä mukauttaa pyörintänopeuden automaattisesti ajonopeuden mukaan.

Siksi JUMBO on erittäin mukava ajettava ja noukkii rehun puhtaasti ja tarkasti yhdellä ajokerralla, ilman turhia korjuutappioita.

Valtava sullonta- ja purkuteho

“Olemme kokeneet kaikki JUMBO-sarjan kehitysaskeleet vuodesta 2002 alkaen, aina JUMBO 7200 -mallista JUMBO 10010 L COMBILINE -noukinvaunuun. Ne toimivat erittäin hyvin, mutta nyt uusi JUMBO on jotain aivan muuta, sitä ei voi verrata entiseen, se on vallankumous.”

“Me arvostamme erityisesti automaattisen kuormausjärjestelmän yksinkertaisuutta ja jatkuvaa suorituskykyä sekä älykästä etulaitaa. Myös kuorman purku on varsin erilaista edelliseen malliin verrattuna; uusi JUMBO on selkeästi nopeampi, eikä kuormatilaan jää rehua.”

Adrien Malgonne

Urakoitsija

Region Pays de Loire | Ranska

Tehokkuutta ja kovia työtuloksia

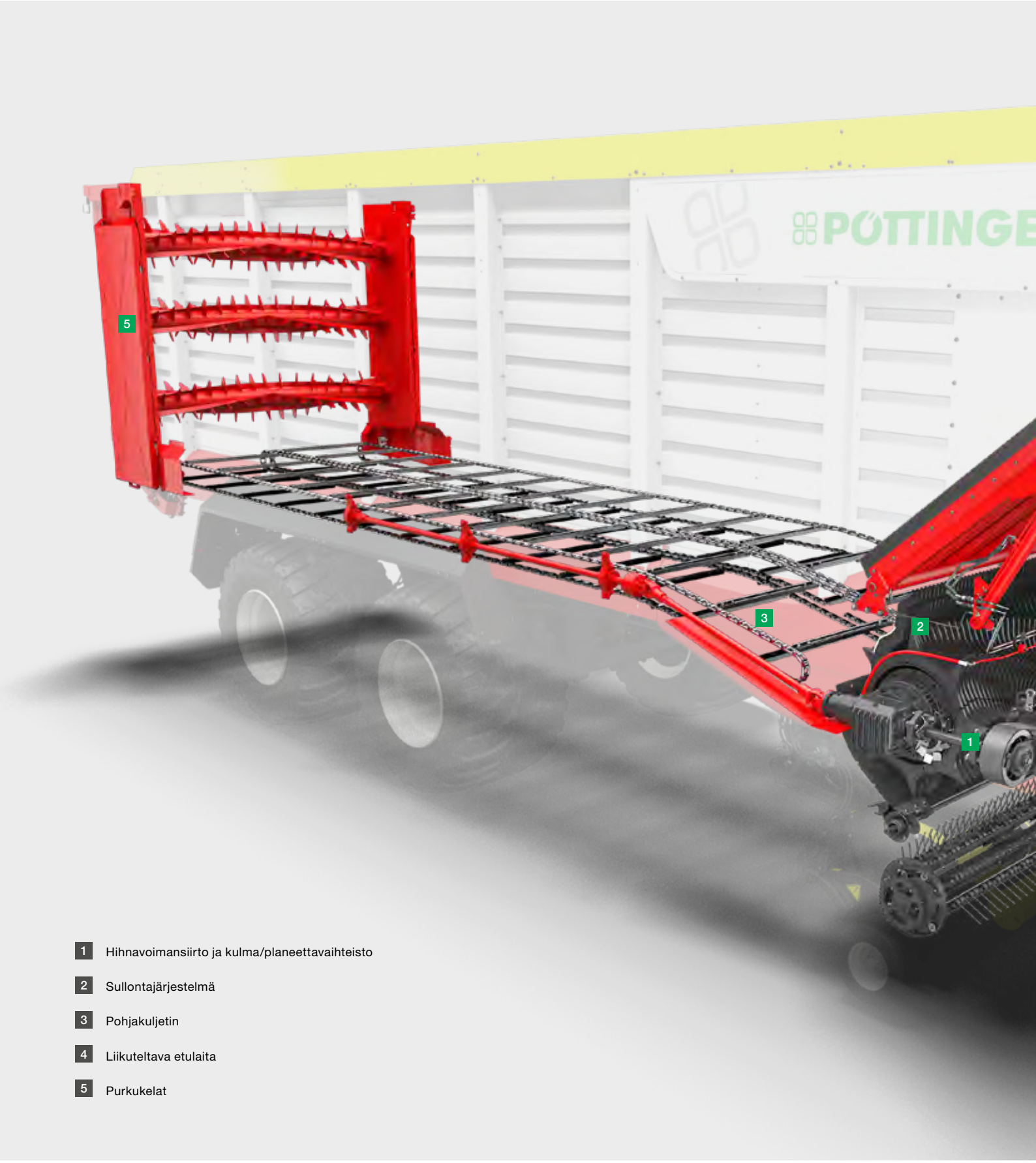

1 Hihnavoimansiirto ja kulma/planeettavaihteisto

2 Sullontajärjestelmä

3 Pohjakuljetin

4 Liikuteltava etulaita

5 Purkukelat

Uuden tason suorituskykyä

JUMBO on suunniteltu mahdollisimman suorituskykyiseksi ja tehokkaaksi. Kaikki keskeiset osat on suunniteltu täysin uudelleen ja ne on testattu teholuokan 500 hv traktoreilla.

Kelluva noukin

Hydraulisesti hallittu kelluva noukin, jonka noukintaleveys (DIN) on 2300 mm, takaa maksimaalisen noukintatehon millä tahansa ajonopeudella. Noukkimen nopeus mukautuu tarpeen mukaan välillä 75-125 r/min.

Hihnavoimansiirto ja kulma/planeettavaihteisto

Nykyaikainen ja innovatiivinen voimansiirtokonsepti jopa teholuokan 500 hv traktoreille. Sullonnan vääntömomenttia voidaan säätää tarpeen mukaan.

Sullontajärjestelmä

Sullontateho on maksimaalinen pidennetyn siirtonielun ja kookkaan, halkaisijaltaan 850 mm roottorin ansiosta.

Pohjakuljetin

2-nopeusmoottorit ja kiihdytystoiminto tekevät kuorman purkamisesta tehokasta.

Liikuteltava etulaita

Etulaita optimoi kuormatilan tilankäyttöä, ja siihen on saatavilla lisävarusteeksi älykäs suurten kuormien kuormaus- ja purkustrategia.

Purkukelat

Purkukelojen voimansiirtolinjan teho on 210 kW ja uusi pehmeä käynnistys suojelee voimansiirron osia. Uusien purkukelojen V-kierre irrottaa rehua tehokkaasti ja auttaa purkamaan myös erittäin tiivistyneet kuormat nopeasti.

Tehokkuutta ja kovia työtuloksia

Uudelleen keksitty voimansiirto

Innovatiivinen ja ainutlaatuinen voimansiirtokonsepti on suunniteltu traktoreille teholuokassa 200-500 hv. JUMBO-noukinvaunua voidaan siis käyttää hyvin monenkokoisilla traktoreilla.

Voimansiirtolinjaan sisältyy kaksoislaajakulma-VOA ilman kytkintä ja Powerband-voimansiirtohihna. Roottorille ihanteellinen voimansiirto on varmistettu kulma/planeettavaihteistoilla.

Powerband-hihna takaa maksimaalisen voimansiirron kaikissa käyttöolosuhteissa. Se välittää voiman tasaisesti ja vaimentaa voimansiirron tehopiikkejä muuttuvissa työskentelyolosuhteissa. Tämä suojelee voimansiirron mekaanisia osia ja vähentää huolto- ja korjauskulut minimiin.

Erityinen ylikuormasuojaus

Ylikuormasuojauksella varustettuun VOA-nivelakseliin kohdistuu suuri ja kuluttava kuormitus, kun sellaista käytetään tehokkaissa nurmenkorjuukoneissa. Käytön aikana VOA-akselin kulma saa aikaan vääntövärinöitä, jotka voivat laukaista ylikuormasuojauksen ennenaikaisesti ja vaikuttaa koneen toimintaan haitallisesti.

Näistä syistä PÖTTINGER päätti poistaa ylikuormasuojauksen VOA-nivelakselista ja integroida sen suoraan vaunun etuosaan kiinteästi asennettuun kulma/planeettavaihdelaatikkoon.

Tämän seurauksena kaikki voimansiirron komponentit on suojattu liialliselta rasitukselta ja kuluttavilta katkoksilta.

Epäsäännölliset karhot voidaan noukkia vauhtia hidastamatta ja ilman noukintatappioita, jopa käännyttäessä. Tämä parantaa kuormaustehokkuutta valtavasti.

Täydellisen yhteensopiva

Jotta JUMBO toimisi ihanteellisesti sekä nurmirehun korjuun että traktoritehojen hyödyntämisen suhteen, seuraa dynamometripultti voimansiirron vääntömomenttia jatkuvasti.
Kun se saavuttaa maksimiarvonsa, pohjakuljetin aktivoituu. Näin roottorin tiivistysvoimakkuus voidaan sovittaa noukittavan rehumäärän ja traktorin tehojen mukaan.

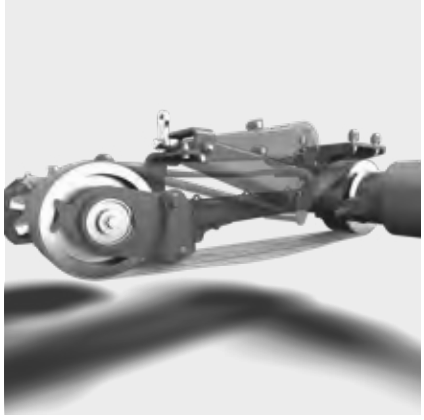

Powerband

Kuusiurainen ja luja hihna on suunniteltu kestämään erityisen pitkään ja se varmistaa luotettavan voimansiirron.
Se selviytyy tiukimmistakin tilanteista ja pyörii tasaisesti kaikissa käyttöolosuhteissa.
Käyntimelu on pienentynyt minimiin.

Muuttuvissa korjuuolosuhteissa hihnan vaimennusvaikutus parantaa kuormaustehoa.

Powerband on huoltovapaa.

Pehmeä käynnistyminen

Pehmeän käynnistymisen ansiosta roottorin ja takapurkukelojen päällekytkentä on mahdollista jopa täydellä kuormituksella.
Purkukeloilla kuormaa purettaessa ei ole enää tarvetta työntää rehua pohjakuljettimella. Tämä suojaa pohjakuljettimen ketjuja ja voimansiirtoa, mikä puolestaan parantaa merkittävästi sekä koneen luotettavuutta että kaikkien osien kestoikää.

JUMBO:n hihnaveto tekee tavanomaisesta kytkinjärjestelmästä tarpeettoman.

VOA-akseli ilman ylikuorma-kytkintä

Voimansiirtohihnan innovatiivisen suunnittelun ansiosta VOA-akseliin ei tarvita ylikuormakytkintä.

Tavanomaisissa järjestelmissä jopa 20 % väännöstä menetetään pyörimiskulman ja siitä seuraavan vääntövärähtelyn takia, erityisesti käännöksissä.

Siten JUMBO voi hyödyntää täyttä vääntöä 3000 Nm saakka 7000-sarjan malleissa ja 3500 Nm saakka 8000-sarjassa, missä tahansa käyttöolosuhteissa.

Tehokkuutta ja kovia työtuloksia

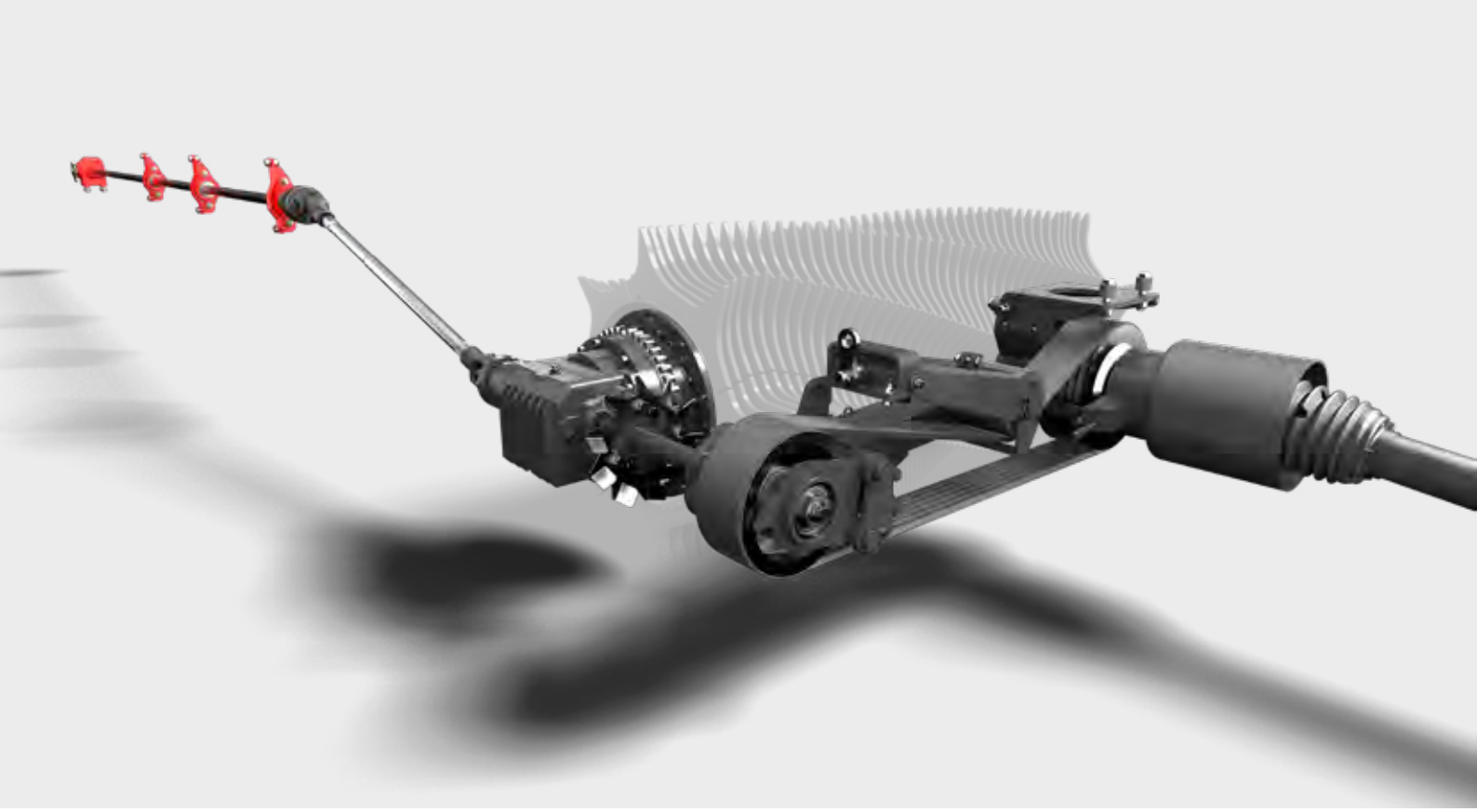

Siirtää yksinkertaisesti enemmän

JUMBO-sarjan noukinvaunujen sydän on niiden silppuriroottori, joka on luja, tehokas ja suunniteltu kestämään kaikkein tehokkaimpien traktoreiden parina. Roottori ja sen innovatiivinen voimansiirtolinja takaavat suuren sullontakyvyn, täydellisen silppuuntumisen ja tarvittaessa mahdollisimman suuren tiivistymisen.

Koska 8-rivisen roottorin 12 mm tai 10 mm leveissä piikeissä on leveät, kulmikkaat kärjet, ne poimivat rehun aktiivisesti ja luotettavasti noukkimelta myös silloin, kun rehu on märkää ja lyhyttä.
Roottorin piikit on aseteltu kierteisesti halkaisijaltaan 850 mm roottorille ja ne ohjaavat rehun tasaisesti joko 34 mm tai 25 mm silppua tekevän silppurin läpi.
Roottori on kiinnitetty suoraan silppurijärjestelmän runkoon, joten sen voimansiirto ei ylirasitu kovassa kuormituksessa.

Koska piikkien muotoilua on optimoitu edelleen ja kuormatilan pohjakuljettimen pinta-ala on mahdollisimman suuri, on jopa yli 400 kg/m^3 tiivistysaste mahdollinen.

Voimansiirtolinja

Roottorin voimansiirto on toteutettu kulma/planeettavaihteistoilla, jotka alentavat suuren VOA-nopeuden roottorille sopivaksi.
Purkukeloilla varustetuissa JUMBO-malleissa eteen asennettussa kulmavaihdelaatikossa on myös läpivientiakseli ja integroitu katkaisin.

Kun purkukelojen voimansiirto on aktivoitunut, huoltovapaa kytkin tarttuu kiinni ja voimansiirtohihna käynnistyy pehmeästi, jolloin purku alkaa.
Voimansiirron osat ovat suojassa ja niiden käyttöikä on pitkä.

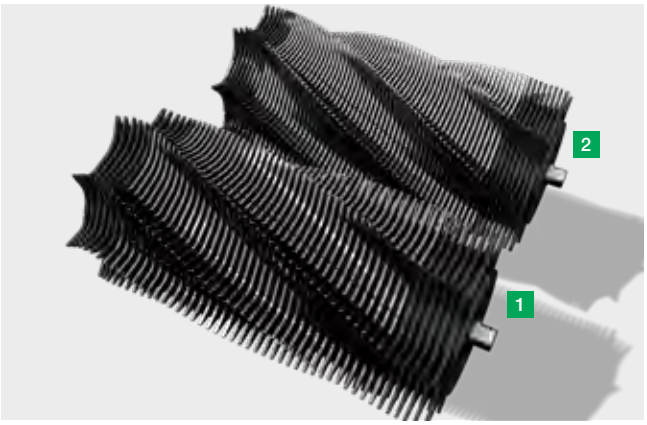

Sullojaroottori

75 % roottorin leveydestä on uutta erityisen lujaa pintakarkaistua terästä, joka varmistaa kunnollisen kulutuksenkeston niissä kohdissa, joihin suurimmat rasitukset kohdistuvat. Tämä pidentää käyttöikää 25 %.

1 JUMBO 7000 -sarjan roottori
2 JUMBO 8000 -sarjan roottori

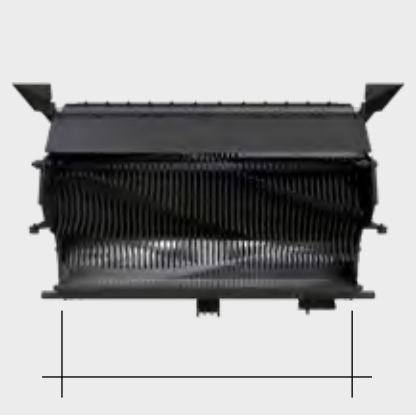

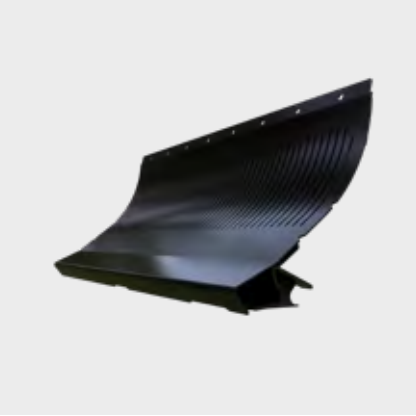

Kaapimet

Jokaisessa kuormatilan kaapimessa on leveä tuenta. Kaavinten suuri pinta-ala takaa sen, että rehu siirtyy kunnolla kuormatilaan.
Rehu kaavitaan tarkasti pois roottorilta, eikä sitä vedetä sieltä pois.

Tämä mahdollistaa suuren tiivistysasteen kuormatilassa, jos niin halutaan,

mikä puolestaan lisää kustannustehokkuutta silloin, kun välimatkat pellolta maatilalle ovat pitkiä.

Kaapimet on valmistettu kulutusta kestävästä Hardoxista, mikä takaa niiden pitkän kestoiän.

Siirtonielu

Siirtonielua on levennetty 100 mm, mikä mahdollistaa aiempia malleja tehokkaamman sullonnan.
Siirtonielu takaa sen, että rehu silppuuntuu lyhyeksi myös nielun reunoilta ja tehokkaammin kuin muissa markkinoilla olevissa sullontajärjestelmissä.

Silppuriyksikön takaseinä

JUMBO-noukinvaunun silppuriyksikön takaseinä on valmistettu kulutusta kestävästä hienoraeteräksestä. Tämä pidentää kestoikää merkittävästi.

Tehokkuutta ja kovia työtuloksia

Nopea kuormanpurku

JUMBO:n erinomainen purkuteho tekee siitä tehokkaan tiimipelaajan siilolla. Sen purkunopeus on jopa 35 m/min, joten levitys- ja tiivistyskaluston ei tarvitse odottaa purkua pitkään.

Tehokas kuormanpurku

Nopea kuormanpurku, täydellisen tasaiseksi purettu rehumatto ja vain vähän tekemistä levityskalustolle - JUMBO:n purkukelojen voimansiirto tekee tämän mahdolliseksi.

Purkuteho on kasvanut 35 %. Kokonaisuudessaan 210 kW purkuteho mahdollistaa jopa alle minuutin purkuajan. Tämä tarkoittaa sitä, että purkukeloilla varustettujen JUMBO-mallien purkuteho on samaa luokkaa kuin ilman purkukeloja.

Purkukelojen innovatiivinen V-kierteinen muotoilu irrottaa rehua tasaisesti ja ilman tehopiikkejä. Ne purkavat tehokkaasti jopa erittäin tiivistynyttä rehua. Tämä säästää energiaa ja parantaa purkuvaiheen tehokkuutta sekä vähentää kulumista.
Purkukelojen kulmavaihdelaatikkoon integroitu voimansiirron katkaisin aktivoituu hihnankiristimellä, joten sen käynnistyminen sujuu notkeasti.
Pehmeä käynnistyminen suojelee paitsi purkukelojen voimansiirtoa, myös pohjakuljettimen voimansiirtoa ja ketjuja. Tehopiikkejä ei tule, ja huoltovälit ja kestoikä ovat pidempiä.

Jos valittu syöttönopeus on liian suuri, pohjakuljetin hidastuu automaattisesti.
Ylikuormitustilanteissa ylikuormakytkin suojaa purkukelojen voimansiirtolinjaa.

Pehmeä käynnistys mahdollistaa myös tauot purkamisessa, jolloin rehua voidaan jakaa eri kohtiin siilolla tai aumassa.

JUMBO purkaa rehun tasaiseksi matoksi, mikä helpottaa levityskaluston työtä ja takaa rehun paremman tiivistymisen ja loistavan säilöntälaadun.

Kartiomainen rakenne

JUMBO:n kuormatila on kartiomainen muodoltaan. Se levenee molemmilta puolilta 25 mm takaosaa kohti. Tämä pitää kuormauksen aikana syntyvän kitkan minimissään. Kuormattu rehu irtoaa nopeammin ja pohjakuljettimen nopeutta voidaan kasvattaa aikaisemmin.
Tämä helpottaa kuorman purkamista myös silloin, kun välimatka pellolta tilakeskukseen on pitkä ja rehu on ehtinyt tiivistyä kuormassa.

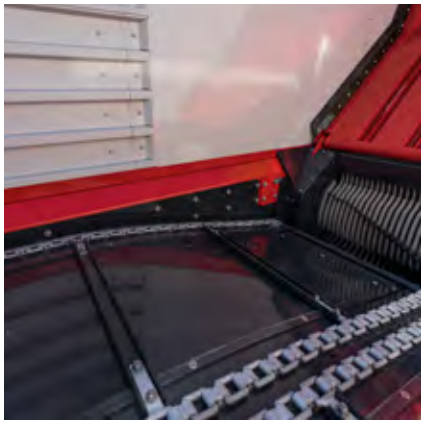

Madallettu pohjakuljettimen pohja

Pohjakuljettimen pohjaa on madallettu 250 mm. Tämä vähentää sullonnan tehontarvetta. Korkeampi rehumassa, joka siirtyy taaksepäin tällä tavalla, mahdollistaa myös suuremman tiivistysasteen ja vaunun nettokuljetuskapasiteetti kasvaa.

Kun kuormaus alkaa, etulaidan lähelle muodostuu tiivis ja tukeva rehumassa. Pohjakuljetin vetää sitä jatkuvasti taaksepäin.

Erittäin luja teräspohja koostuu paneeleista ja muodostaa lujan kuormatilan, jossa on vain vähän kitkaa aiheuttavia kohtia, joten kuorman purku sujuu nopeasti.

Litteät lenkkiketjut

Leveät ja litteät lenkkiketjut, joiden murtumislujuus on 13 tn, ovat erittäin lujia, luotettavia ja juoksevat tasaisesti. Pohjakuljettimen kaapimet on kaksoispultattu ja ne lepäävät vaihdettavien ohjaintankojen päällä.

Lujan voimansiirron ja vankan rakenteen ansiosta JUMBO sopii kaikenlaisten silputtujen materiaalien siirtoajoon.

Pohjakuljettimen voimansiirto

Kaksi suorituskykyistä voimansiirtoyksikköä, joissa on 2-nopeuskytkimet, on asennettu vaunuun pitkittäin.

Kiihdytystoiminto takaa sen, että kaikki traktorilta liikenevä hydrauliikkateho tulee hyödynnettyä.

JUMBO

JUMBO on suunniteltu suuria kuormia varten. Kun purkukelat otetaan pois, voidaan kuormatila hyödyntää kokonaan ja saadaan noin 2 m^3 lisää kuormatilavuutta verrattuna JUMBO DB -malliin. Pienempi taarapaino lisää merkittävästi suurinta sallittua kuormakapasiteettia. JUMBO-noukinvaunut ilman purkukeloja sopivat erityisen hyvin tiloille, joilla kuorma puretaan rehuvaraston eteen. Niiden tyhjennysteho on mahtava, joten ne tekevät nopeasti tilaa levitys- ja tiivistyskalustolle.

Pienemmät huoltotarpeet ja pienempi hankintahinta tekevät näistä vaunuista erityisen kiinnostavia, jos tilalla on jo ennestään tehokkaat koneet rehun levittämiseen siilolla.

JUMBO purkukeloilla (DB)

DB tarkoittaa purkukeloja ja osoittaa, että JUMBO-malli on vakiovarustettu niillä.
DB-malleissa on kaksi purkukelaa vakiona.
Ne irrottavat rehumassaa ja varmistavat tasaisen kuorman purkautumisen. Tasainen rehumatto on helppo levittää ja tiivistää.
Ne tekevät JUMBO DB -vaunuista erityisen sopivia tiloille, joilla kuorma puretaan ajamalla siilon läpi.

Luja purkukelojen voimansiirtolinja kestää myös hakkeen purkamisen, mikä maksimoi noukinvaunun käyttöasteen vuoden ympäri.

Tehokas voimansiirto

Purkukelojen voimansiirto tulee roottorin voimansiirtolinjasta. Purkukelat käynnistetään kytkemällä voimansiirto päälle roottorin vaihdelaatikon läpiviennistä. Koska voimansiirto käynnistyy Powerband-hihnalla pehmeästi, purkukelojen voimansiirto voidaan kytkeä täydessä kuormituksessa. Voimansiirtolinja on suunniteltu 210 kW teholle ja se on suojattu ylikuormakytkimellä.

Tasainen voimansiirto

Powerband-hihnan pehmeän käynnistyksen ansiosta purkukelat voidaan kytkeä päälle myös täydessä vauhdissa ilman, että pohjakuljetinta käynnistetään ensin. Tämä suojelee pohjakuljettimen osia ja nopeuttaa kuorman purkamista siilolla.

Lujat ja kookkaat ketjut takaavat vankan ja tasaisen voimansiirron aina ylimmälle purkukelalle asti. Jokaisessa ketjussa on jatkuvatoiminen ketjunkiristin. Näin varmistetaan ihanteellinen voimansiirto ja tasainen toiminta.

Lujaa muotoilua

Purkukelojen V-muotoon asetellut aggressiiviset hampaat purkavat tiivistyneen rehumassan kuormatilasta tehokkaasti. Irtonainen materiaali on helpompi levittää ja tiivistää siilolla. Yksittäiset purkukelan hampaat on yhdistetty lavoilla, jotka parantavat rehunvirtausta.

Täydellinen lopputulos

Lisävarusteeksi on saatavilla kolmas purkukela, joka tehostaa kuorman purkua vielä entisestään. Se takaa, että rehumassa irtoaa koko kuormatilan korkeudelta ja purkautuu tasaisesti siilolle.
Lisälevitystä ei yleensä tarvita. Tämä säästää aikaa.

Huippulaatuista nurmirehua

Huippulaatuista nurmirehua

Korkeatuottoinen lypsykarja tarvitsee hyvälaatuista nurmirehua, jonka rakenne on märehtijälle sopiva. JUMBO:n kehityksessä keskeisimpiä seikkoja olivat: tarkka ja hellävarainen noukinta, lyhyt ja tasainen silpunpituus sekä kova suorituskyky, jolla vältetään turhat rehu- ja tehohävikit.

Uuden JUMBO:n edistysaskeleita ovat: hydraulisesti hallittu kelluva noukin ja sen uusi tukipyörän kytkentä sekä lisätukirulla, uusi voimansiirtokonsepti, uusittu roottori, silppurijärjestelmä ja liikuteltava etulaita. Kaikki nämä parannukset ovat seurausta siitä, että olemme kuunnelleet asiakkaitamme ja pyrimme lujasti täyttämään heidän tarpeensa.

Täydellinen silpun laatu

Nurmirehun laatutekijöistä sopiva kuiva-ainepitoisuus ja lyhyt silpunpituus ovat merkittäviä säilörehun laatuun ja syöntikykyyn vaikuttavia ominaisuuksia. Märehtimisaika lyhenee ja pötsi toimii tehokkaasti.
Molemmat tekijät nopeuttavat myös pH:n laskua säilöntävaiheen alussa, mikä vähentää virhekäymisten riskiä, stabiloi säilöntälaadun ja vähentää lämpenemistä ruokintavaiheessa. Kaikki nämä tekijät ovat rehun maittavuuden ja suuren syöntikyvyn perustana.

34 tai 25 mm silpun pituus

JUMBO on ihanteellinen valinta, kun tavoitellaan huippulaatuista rehua, sillä sen silppurijärjestelmällä teoreettinen silpunpituus on 34 mm 7000-sarjassa ja 25 mm 8000-sarjassa.
Terien pitkä, kaareva muoto takaa sen, että terä leikkaa rehua koko pituudeltaan. Rehu silppuuntuu lyhyeksi ja tasaiseksi silpuksi. Nurmirehun silpunpituus ja rakenne on juuri oikeanlainen märehtijöille.

Siisti noukinta

JUMBO:n noukkimen piikit liikkuvat hallitusti laahaavasti kaaressa. Tämä takaa sen, että nurmen pinta säilyy ehjänä ja raakatuhkan pitoisuus pysyy matalana. Lisäksi nopeus mukautuu niin, että tarpeeton piikkien kuluminen voidaan välttää.
Rehu säilyy mahdollisimman puhtaana, koska noukkimen piikkien liikerata on hallittu, noukin kelluu kevennyksen ansiosta ja sen maanpintapaine on matala.
Tämä takaa, että rehun kontaminaatiotaso on matala ja raakatuhkapitoisuus pysyy suositusalueella, noin 80–100 g/kg ka.

1 % vähemmän raakatuhkaa 7500 kg ka/ha satotasolla tuottaa 300–350 litraa enemmän maitoa.
Nurmisäilörehussa 1 % lisäys raakatuhkapitoisuudessa kuiva-ainekiloa kohti vastaa rehun energiapitoisuuden laskua noin 0,1 MJ/kg ka.

Asiakkaamme pitävät nurmirehun laatua erittäin tärkeänä tekijänä

"Noukinvaunujen kohdalla me painotamme varsinkin silpun laatua. Noukinvaunussa on oltava erinomainen silppurijärjestelmä ja uudessa JUMBO:ssa se on juuri sitä. Minun mielestäni hydraulisella voimansiirrolla toimiva, hallittu noukin on erittäin hyvä ratkaisu, koska noukkimen pyörintänopeus voidaan mukauttaa ajonopeuteen sopivaksi. Tämä estää sen, että nurmirehu tulisi vedetyksi sullontakanavan läpi niin, että se kulkisi roottorin ohi terien suuntaisesti.

Myös noukinvaunun sullontajärjestelmä säilyttää rehun laadun hyvänä. Tämän takia me käytämme optimoitua automaattista kuormausjärjestelmää, koska haluamme varmistaa, että rehu ei tiivisty vaunussa liikaa tai liian vähän."

Jeff Reiff
Viljelijä ja urakoitsija
Troisvierges | Luxemburg

Huippulaatuista nurmirehua

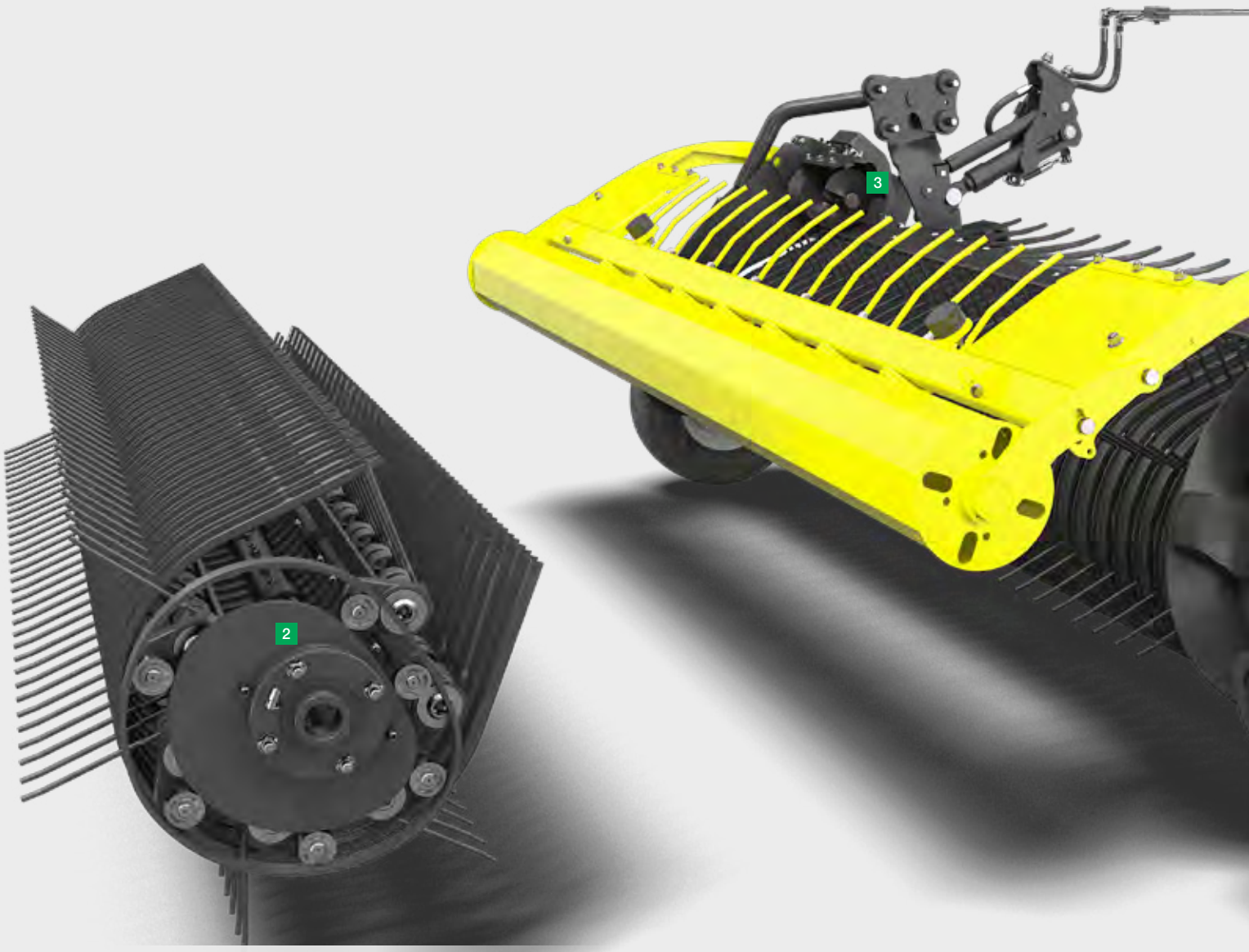

1 Hydraulinen voimansiirto

2 Ohjainradan hallinta

3 Aktiivisesti pyörivät syöttöruuvit

4 Valittava tukipyörien kytkentä

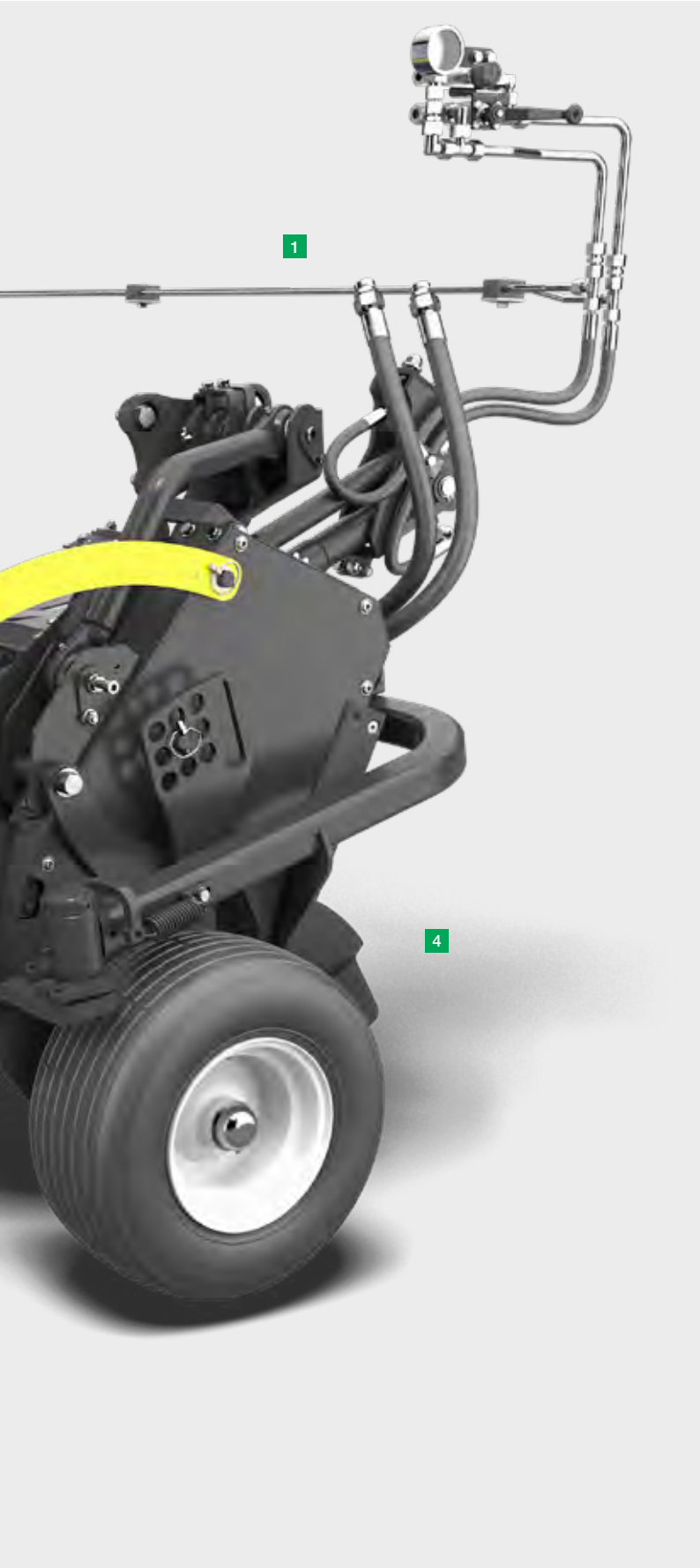

Kelluva noukin

Kelluva 7-rivinen noukin, jonka noukintaleveys 2300 mm (DIN) takaa maksimaalisen noukintatehon. JUMBO:n noukin hoitaa työnsä tarkasti ja siististi ilman noukintatappioita yhdellä ajokerralla.

Hydraulinen voimansiirto

Pyörintänopeus mukautetaan automaattisesti ajonopeuteen välillä 75-125 r/min.

Ohjainradan hallinta

Rehun loistava laatu on sekä noukkimen luotettavan toiminnan että ohjainradan ansiota.
Verrattuna muihin markkinoilla oleviin ratkaisuihin sen kelluntavara on suurempi ja sitä voidaan käyttää huomattavasti pienemmillä nopeuksilla.

Aktiivisesti pyörivät syöttöruuvit

Syöttöruuvit saavat rehumassan virtaamaan tasaisesti jopa suurilla ajonopeuksilla ajettaessa. Siirtonielu täyttyy mahdollisimman tarkkaan, mikä parantaa silppuuntumista.

Maanpinnanseuranta

Reilu +/- 3,5° liikevara vastaa pystysuunnassa noukkimen uloimpien piikkien 190 mm liikkumavaraa.
Noukkimen tukirungon keskitetty kevennys ja molemmilla puolilla olevat tukivarret takaavat täydellisen maanpinnanseurannan.

Valittava tukipyörien kytkentä

Tukipyörän kytkentää voidaan säätää käyttötarpeista riippuen. Sinä päätät, pitääkö noukkimen kytkennän olla epäsuora vai suora.

Noukkimen lisäkannatinrulla

Lisätukirulla estää noukkimen pyörää uppoamasta renkaanjälkiin ja täydentää liikkumavaran täydelliseksi maanpinnanseurannaksi.

Huippulaatuista nurmirehua

Siisti, turvallinen ja käytännöllinen

JUMBO:n leveä noukin poimii karhon puhtaasti ja tarkasti yhdellä ajokerralla ilman noukintatappioita ja sen ajotuntuma on erittäin mukava. Se on kevennetty kesketä ja piikkien liikerataa hallitaan molempien päiden ohjainradoilla. Huikea 2300 mm (DIN) noukintaleveys tarkoittaa sitä, ettei mikään karho ole tälle noukkimelle liian leveä. Huikean noukintatehon ansiosta jopa ajosilppurille tarkoitettujen karhojen korjuu onnistuu tarkasti ja siististi.

Suuri noukintaleveys helpottaa myös noukintaa karhojen aluissa ja käännöksissä, joten kuljettajan työ ei ole niin stressaavaa.

Täydellistä maanpinnanseurantaa

Riippumatta siitä, millaisessa maastossa käytät JUMBO:a, mukautuu kelluva noukin täydellisesti maanpinnan kaikkiin kohoumiin ja suojaa siten rehua maakontaminaatioilta.

Hydraulisesti säädettävä painonkevennys pienentää noukkimen maanpintapaineen noin 100 kilogrammaan, joten noukin tosiaan kelluu pellon pinnalla.

Lisävarusteeksi saatava noukkimen tukipyöräalusta, jossa on kelluntatoiminto, pitää sisällään patentoidun rinnakkaiskytkennän. Tämä tekee maanpinnanseurannasta ainutlaatuisen tarkkaa.

Liikkumavara 190 mm

Koska noukkimen molempien reunojen pystysuuntainen liikkumavara on 190 mm, on JUMBO:n maanpinnanseuranta ja noukkimen kellunta tarkkaa.
Kelluntatoiminto auttaa sinua korjaamaan nurmirehun mahdollisimman puhtaana, jopa haastavilla lohkoilla.

Ohjautuvat tukipyörät

Vakio

Vakiomallin ohjautuvat tukipyörät on asennettu kiinteästi ja ne ohjaavat noukkimen tarkasti kaikkien kumpareiden yli.
Ulkopuolinen leveys: 2,99 m

Hydraulisesti taittuva

Vaihtoehtoisesti tukipyörät voidaan taittaa hydraulisesti hallintapäätteestä, mikä helpottaa kuljettajaa esimerkiksi kapeissa peltoliittymissä.

Hydraulisesti taittuva tukipyörä pienentää noukkimen kuljetusleveyden ulkomitaltaan 2,55 metriin.

Tukipyörien tuenta

Vakiomallin ohjautuvassa tukipyörässä on kaksi tukipyörän kytkentää. Tämä mahdollistaa sen, että voit säätää tukipyörät haluamallasi tavalla.

1. Lukitussokka asennossa "epäsuora kytkentä"
   Ylösnostettu tukipyörä on samalla korkeudella kuin noukkimen piikit, mikä varmistaa suuremman maavaran.
2. Lukitussokka asennossa "suora kytkentä"
   Tukipyörä liikkuu täsmälleen (1:1) noukkimen rummun mukana.
   Tämä parantaa maanpinnanseurantaa merkittävästi.

Tukipyörien alusta

Noukkimen maanpinnanseurantaa parantava noukkimen lisätukirulla estää noukinta vajoamasta traktorinrenkaiden jälkiin. Se on sijoitettu noukkimen taakse sen keskilinjalle ja on mitoiltaan riittävän kookas.
Kahden tukipyörän kanssa lisätukirulla muodostaa noukkimelle kolmiomaisen tuennan, jolloin maanpinnanseuranta on täydellistä.
Noukkimen piikit eivät pääse raapimaan maata rehun sekaan ja kontaminaatiot vältetään.

Lisätukirulla varmistaa rehun pysymisen puhtaana myös rinnelohkoilla.

Huippulaatuista nurmirehua

Hydraulinen voimansiirto

JUMBO:n noukkimen uusi hydraulisesti säätyvä voimansiirtojärjestelmä mukauttaa nopeuden automaattisesti ajonopeuden mukaan. Näin varmistetaan siisti noukinta ilman, että rehua vedetään läpi ajosuunnassa.

Pyörimisnopeuden mukauttaminen vähentää maasta tulevan raakatuhkan joutumista rehun sekaan ja suojelee noukkimen piikkejä.
Nopeussignaali saadaan traktorin ISOBUS-signaalin kautta, traktorin InCab-portista tai suoraan noukinvaunulta sähköistä jarrujärjestelmää, sähköohjattuja akseleita tai älyohjattuja akseleita käytettäessä.

Noukkimen nopeus voi vaihdella välillä 75-125 r/min. Automaattiasetuksilla noukin säätelee nopeuttaan itsenäisesti. Alle 10 km/h ajonopeuksilla sen pyörintänopeus on vain 75 r/min. Nopeus kasvaa samalla kun sullontanopeus kasvaa.
Manuaaliasetuksilla nopeus voidaan asettaa halutuksi.

Ihanteellinen noukintakulma

Kun kuormatila täyttyy, vetoaisalta traktoriin kohdistuva kuormitus kasvaa. Takarenkaisiin kohdistuva paine kasvaa ja traktorin eturenkaisiin kohdistuva paino pienenee. Lopputuloksena traktorin ja vaunun kytkentäkohta taittuu alaspäin, mikä muuttaa noukkimen ja roottorin välistä kulmaa. Automaattinen hallintajärjestelmä valvoo jatkuvasti noukinnan poikittaispinta-alaa ja kompensoi poikkeamat nostamalla rinnakkaisnostovetoaisaa. Tämän seurauksena noukkimen ja roottorin poikkipinta-alat ovat aina optimaalisia.

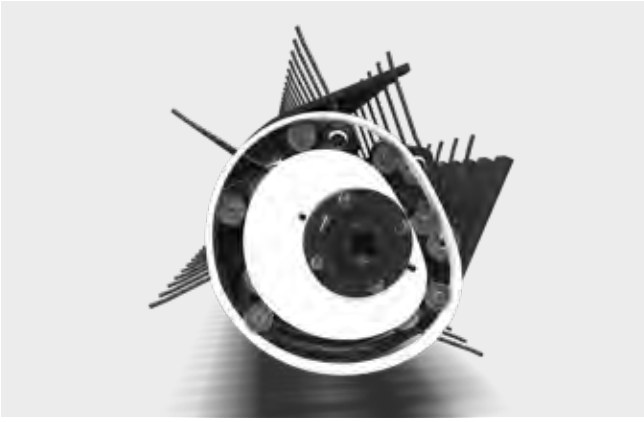

Ohjainrata

Ohjainradan muoto takaa piikkien ihanteellisen liikeradan. Ohjainradan ohjaamana piikkien liikerata on hallitusti pyyhkäisevä, joten ne noukkivat rehun oikeassa asennossa. Ne nostavat rehun hellävaraisesti ylöspäin ja siirtävät sitä aktiivisesti roottorille juuri sopivalla nopeudella.
Lähellä sullontaroottoria piikit kääntyvät alas oikeassa kulmassa niin, ettei rehu tule revityksi roottorille.

Piikit

Optimoitujen DURASTAR-noukinpiikkien vahvuus on 6 mm, ja ne kestävät noin 20% pidempään kuin tavalliset piikit. Tämä pienentää kulumisesta johtuvia kustannuksia.

Syöttöruuvit

Halkaisijaltaan kookkaat, molemmille puolille sijoitetut syöttöruuvit yhdistävät karhot. Napakan muotoinen karho siirtyy sullojaroottorille tasaisesti koko nielun leveydeltä. Näin JUMBO-noukinvaunu tekee aina tasaista ja lyhyttä silppua.

Käsittelyvaunu

Jotta kiinteällä tukipyörällä varustetun noukkimen huolto ja korjaus olisi mahdollisimman helppoa, se voidaan irrottaa lisävarusteena saatavan käsittelyvaunun päälle.

Noukin voidaan irrottaa siirtovaunukäyttöä varten, ja noukkimen irrottaminen pienentää JUMBO:n painoa noin 520 kg. Tämä lisää nettokuljetuskapasiteettia huomattavasti.
Jos koneeseen on asennettu noukkimen lisätukirulla, paino pienenee jopa 580 kg.

Noukkimen irrottaminen JUMBO:sta pelkkää kuljetusvaunukäyttöä varten estää myös noukkimen vaurioitumisen.

Huippulaatuista nurmirehua

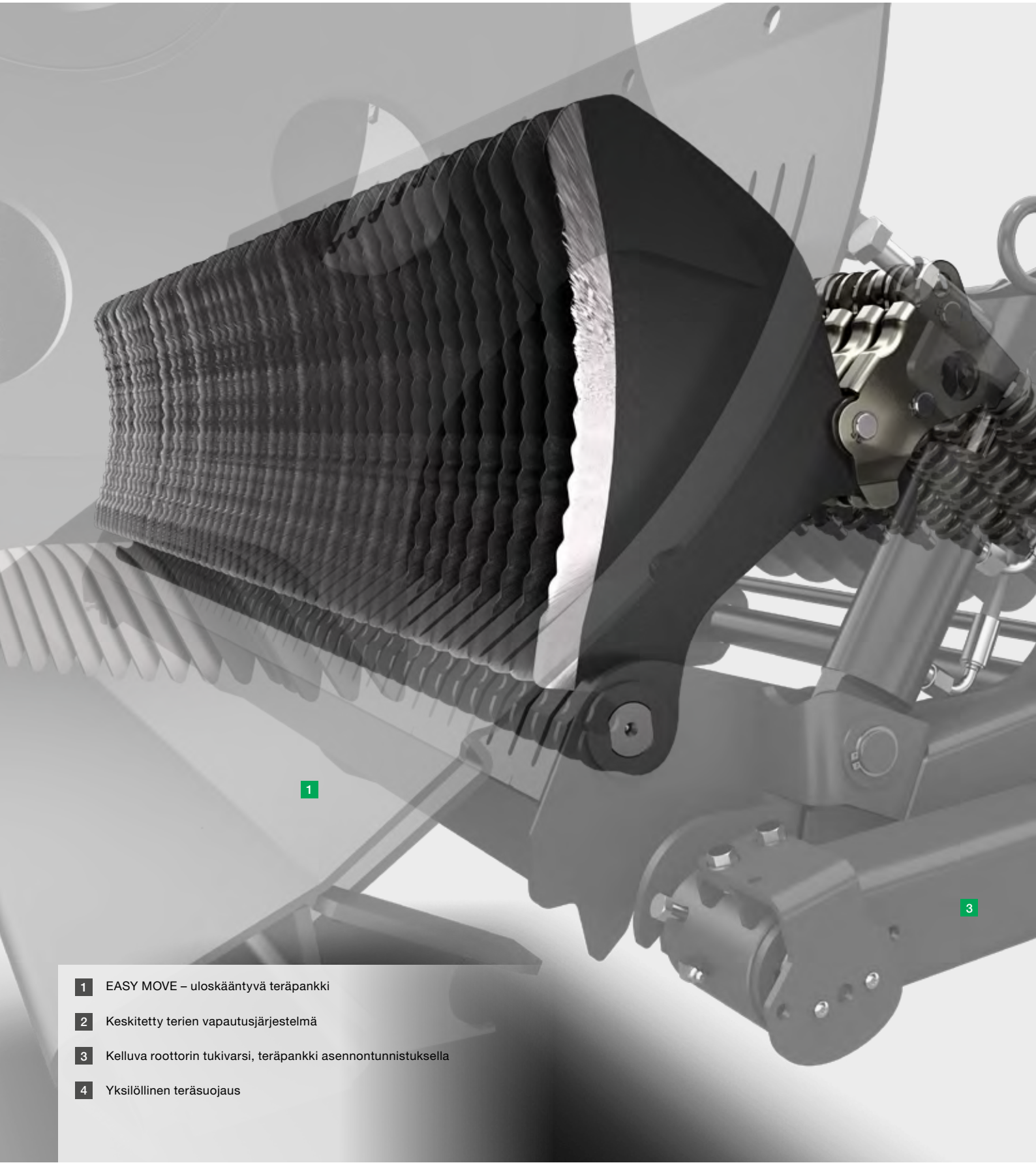

1 EASY MOVE – uloskääntyvä teräpankki

2 Keskitetty terien vapautusjärjestelmä

3 Kelluva roottorin tukivarsi, teräpankki asennontunnistuksella

4 Yksilöllinen teräsuojaus

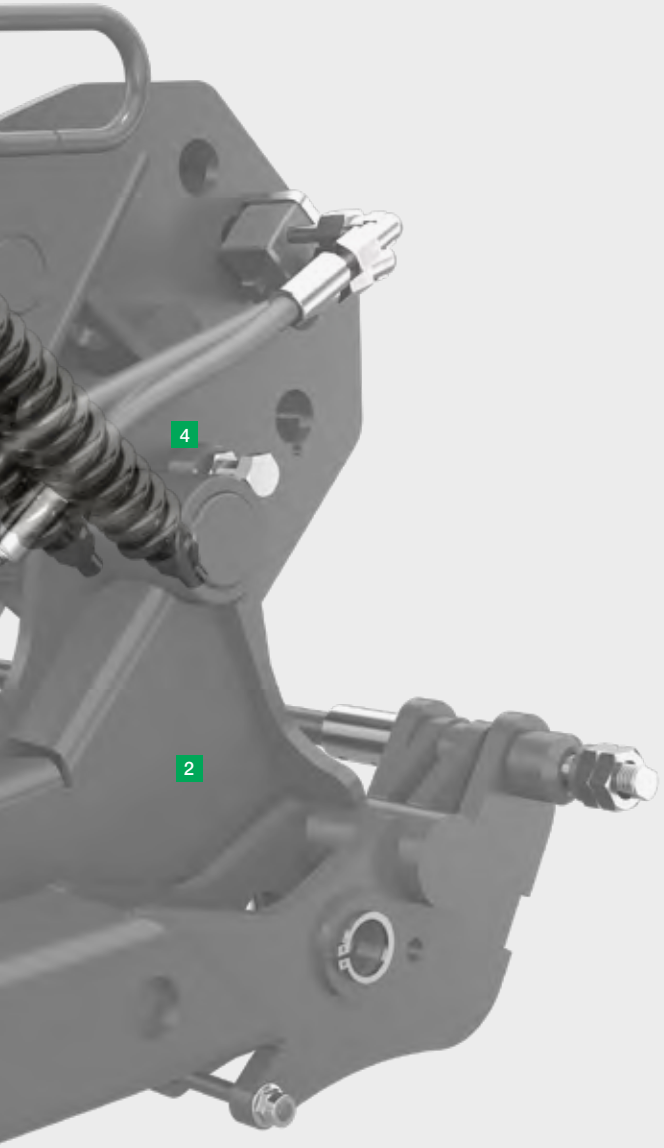

34 mm silpunpituus

Hyväksi havaitulla ja lyhyttä silppua tekevällä POWERCUT-silppurijärjestelmällä varustettu JUMBO 7000 -sarja on ihanteellinen valinta silloin, kun halutaan huippuluokan silpunlaatua ja kovaa suorituskykyä pienemmillä tehovaatimuksilla.
Silppurin 48 terää on aseteltu epäsymmetrisesti roottorin piikkeihin nähden, joten silppuuntuminen tapahtuu siististi ja terät ovat yksilöllisesti suojattuja vierasesineiden vaurioita vastaan.

EASY MOVE

Käyttömukavuus on huipussaan ja huolto sujuu helposti. Teräpankin käsittelyyn ei tarvita työkaluja ja se taittuu sivulle.

Keskitetty terien vapautusjärjestelmä

Painonapilla toteutettu hydraulinen keskitetty terien vapautusjärjestelmä mahdollistaa terien nopean vaihdon ilman erillisiä työkaluja.

Patentoitu yksilöllinen teränsuojausjärjestelmä

Teränsuojausjärjestelmän laukaisumekanismi tarjoaa tuplasuojauksen: ensin terä keventyy ja sitten se kääntyy irti lukituksestaan. Tämän jälkeen se palaa automaattisesti alkuperäiseen asentoonsa.

AUTOCUT

Täysin automaattinen terien teroitusjärjestelmä sähköhydraulisella voimansiirrolla.

34 mm pituista silppua tekevän teräpankin silpunpituuden jakauma*)

Eripituisten korsien osuus prosentteina jokaisessa silpunpituusluokassa:

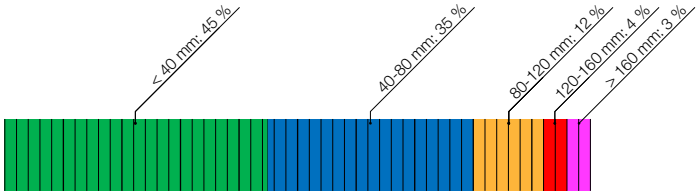

*)Lähde: Tutkimuksen toteutti Josephinum Research vuonna 2021 pysyvällä nurmella

Huippulaatuista nurmirehua

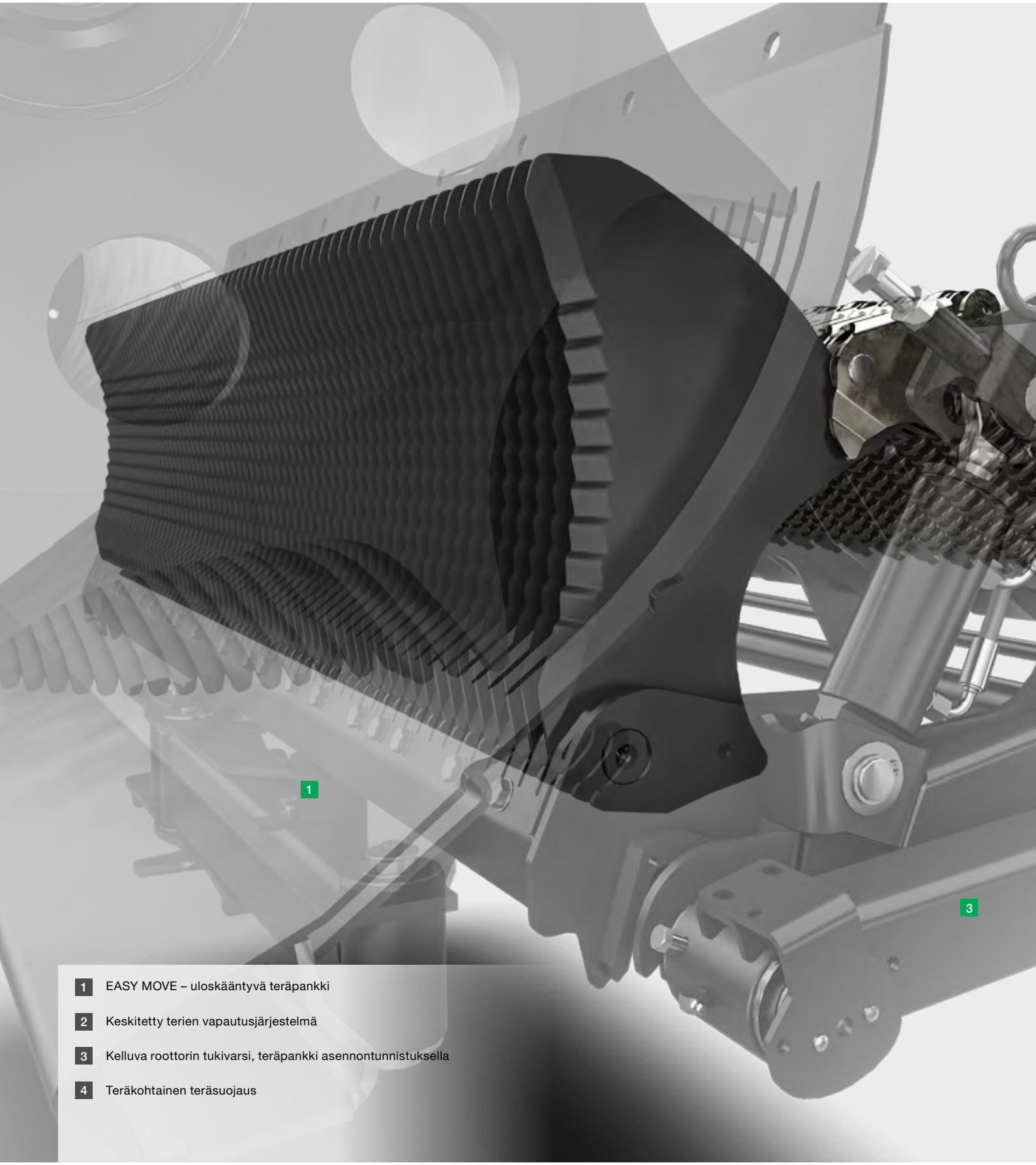

1 EASY MOVE – uloskääntyvä teräpankki

2 Keskitetty terien vapautusjärjestelmä

3 Kelluva roottorin tukivarsi, teräpankki asennontunnistuksella

4 Teräkohtainen teräsuojaus

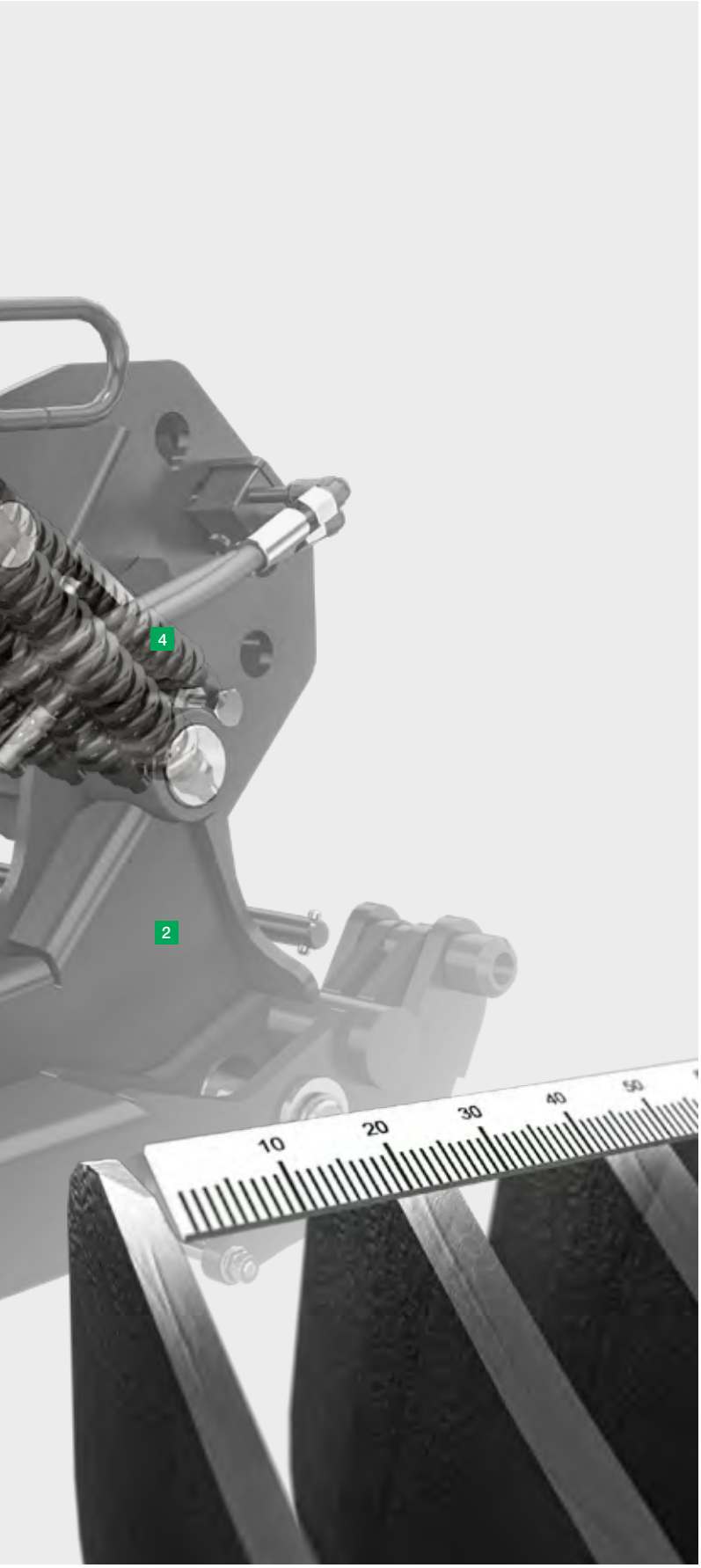

25 mm silpunpituus

65-teräisellä POWERCUT-silppurijärjestelmällä varustettu JUMBO 8000 on huippuluokan rehulaatua tavoittelevien ykkösvalinta.
Terät on yksilöllisesti suojattu vierasesineiden vaurioita vastaan jopa kaikkein pienimmällä 25 mm terävälistyksellä.

EASY MOVE

Käyttömukavuus on huipussaan ja huolto sujuu helposti. Teräpankin käsittelyyn ei tarvita työkaluja ja se taittuu sivulle.

Keskitetty terien vapautusjärjestelmä

Painonapilla toteutettu hydraulinen keskitetty terien vapautusjärjestelmä mahdollistaa terien nopean vaihdon ilman erillisiä työkaluja.

Patentoitu yksilöllinen teränsuojausjärjestelmä

Teränsuojausjärjestelmän laukaisumekanismi tarjoaa tuplasuojauksen: ensin terä keventyy ja sitten se kääntyy irti lukituksestaan. Tämän jälkeen se palaa automaattisesti alkuperäiseen asentoonsa.

AUTOCUT

Täysin automaattinen terien teroitusjärjestelmä sähköhydraulisella voimansiirrolla.

25 mm pituista silppua tekevän teräpankin silpunpituuden jakauma*)

Eri pituisten korsien osuus prosentteina jokaisessa silpunpituusluokassa:

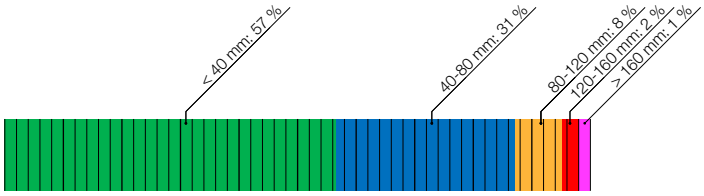

*)Lähde: Tutkimuksen toteutti Josephinum Research vuonna 2021 pysyvällä nurmella

Huippulaatuista nurmirehua

EASY MOVE uloskääntyvä teräpalkki

Ainutlaatuinen kääntyvä teräpankki tekee terien vaihdosta ja kääntämisestä kevyen homman.
Paina vaunun sivulla olevaa nappia, jolloin teräpankki taittuu ulos. Terät kääntyvät ulos sen jälkeen, kun mekaaninen turvakeskuslukitus on vapautettu.
Huolto sujuu turvallisesti ja se on helppo tehdä koneen sivulta.

Keskitetty hydraulinen teränvapautusjärjestelmä on vakiona. Terät vapautetaan nappia painamalla, jonka jälkeen terät voidaan kätevästi irrottaa ilman työkaluja.

Yksinkertaisen käytännöllistä

EASY MOVE tekee terien vaihdosta tai kääntämisestä yksinkertaista ja turvallista, sillä sen voi tehdä noukinvaunun ulkopuolella.
Sen ansiosta voit tehdä huollot ja tarkistukset ergonomisesti.
Koska työasento on mukava, terät on helppo tarkistaa useammin ja noukinvaunu on aina hyvässä työskentelykunnossa.

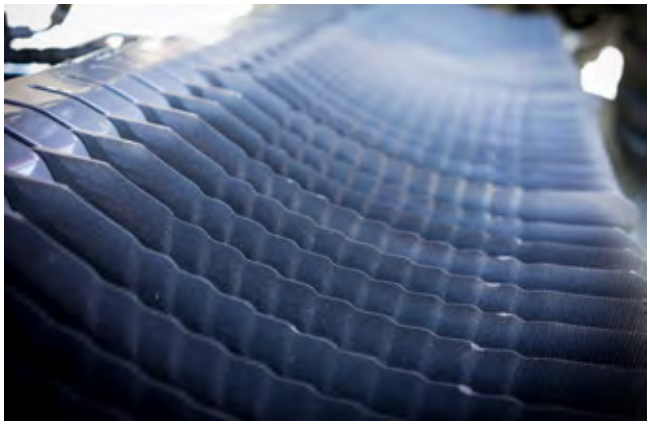

Terien laatu

Terät on suunniteltu toimimaan ihanteellisesti juuri noukinvaunussa ja ne valmistetaan karkaistusta DURASTAR -työkaluteräksestä. Hammastettu reuna varmistaa tasaisen ja tarkan silppuuntumisen. Terän erityisen paksu takaosa takaa sen, että terä toimii luotettavasti.

Teräkohtainen terä-suojaus

PÖTTINGER on kehittänyt noukinvaunuihinsa patentoidun, teräkohtaisen teränsuojausjärjestelmän. Vierasesineet ovat vahingollisia sekä eläimille että noukinvaunulle. Lisäksi korjauksiin kuluva aika on kallista ja samaan aikaan korjuuta odottavan rehun laatu heikkenee.

Teränsuojausjärjestelmän laukaisupaine on mukautettu silppurin suorituskykyyn sopivaksi. Terät pysyvät tiukasti oikeassa asennossa ja silpunpituus pysyy tasaisena. Terien kiinnitysjouset ja teräsuojauksen rullat taittuvat turvallisesti pois tieltä. Tämä vähentää terien pidikkeiden likaantumista merkittävästi.

1. Vierasesineet laukaisevat suojausjärjestelmän. Terä kääntyy rehuvirran suuntaan.
2. Terän takaosassa sijaitseva laukaisurulla nousee irti pidikkeestä.
3. Terän vastus vähenee äkillisesti ja terä väistyy vierasesineen tieltä, joka ohittaa terän vahingoittamatta sitä.
4. Tämän jälkeen terä palaa automaattisesti alkuperäiseen asentoonsa.

Kivet eivät jauhaannu rehun sekaan. Eläimet jättävät vierasesineet koskemattomiksi ruokintapöydälle, joten ne eivät pääse tekemään vahinkoa eläinten ruoansulatuskanavassa.

TWIN BLADE

Käännä JUMBO 7000 -noukinvaunuun lisävarusteeksi saatavat käännettävät TWIN BLADE -terät ympäri sen sijaan, että vaihtaisit ne. Niiden uusi, patentoitu muotoilu pidentää terien kestoiän kaksinkertaiseksi. Käyttämällä TWIN BLADE -teriä sinulla on aina uudet terät mukana. Ei tarvetta teroittaa teriä tai pitää toista teräsarjaa mukana.

Huippulaatuista nurmirehua

AUTOCUT – täysin automaattinen terien teroitusjärjestelmä

Lyhyt ja tasainen silpunpituus on hyvän säilörehun perusedellytys. AUTOCUT varmistaa sen, että sinun ja asiakkaittesi rehun silpunlaatu pysyy vakiona koko pitkän päivän.

Vain todella terävät terät tekevät lyhyttä silppua, pienentävät tehontarvetta ja pitävät yllä kovaa suorituskykyä. Automaattinen AUTOCUT-teroitusjärjestelmä on käytännöllinen tapa teroittaa terät täysin automaattisesti suoraan noukinvaunussa.
Teroitusjaksojen lukumäärä voidaan helposti esiasettaa hallintapäätteestä terien kuluneisuuden mukaan.

Voit vähentää polttoaineen kulutusta jopa 15%, kun silppurinterät ovat aina teräviä.
Huoltoihin kuluva työaika vähenee 45 minuutilla päivässä, koska automaattiteroitus voidaan tehdä tauon aikana.

Sähköhydraulinen voimansiirto

JUMBO:n AUTOCUT toimii nyt sähköhydraulisella voimansiirrolla, mikä lyhentää teroitusaikaa merkittävästi.

Teroitusprosessi voidaan mukauttaa halutunlaiseksi käsillä olevan työn mukaan. Teroituspäätä voidaan säätää kolmiulotteisesti, joten se saadaan sovitettua terien muotoon.

Hiontakivi, joka on erityisen sopiva käyttämillemme terille, on pitkäikäinen ja todella helppo vaihtaa.
Se on osoittautunut paremmaksi ratkaisuksi kuin hiontalaikkojen käyttö.

Yksinkertainen hallinta

1 Kaikkia teräpankin toimintoja ja rinnakkaisnostovetoaisaa voidaan hallita vakiomallin hallintapaneelista vaunun sivulta.
2 Kaikkia AUTOCUT-toimintoja hallitaan erillisestä hallintapäätteestä.

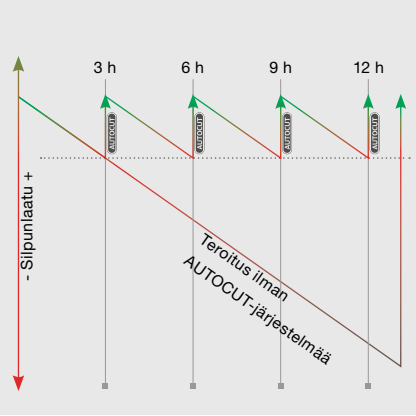

Pienempi huollontarve

AUTOCUT teroittaa koko teräsarjan täysin automaattisesti hyvin lyhyessä ajassa.
Teroituskierrosten määrä voidaan valita hallintapäätteestä terien kulumisen perusteella.

AUTOCUT vähentää huoltoihin kuluvaa aikaa 45 minuutilla joka päivä.

AUTOCUT:in hyödyt

- Terät ovat aina teräviä
- Huomattavasti pienempi huollontarve
- Täysin automaattinen koko teräsarjan terien teroitus yhdellä napin painalluksella
- Teroituspäätä voidaan säätää kaksiulotteisesti
- Teroitusvoimakkuutta voidaan säätää tarvittaessa
- Kaikki terät kuluvat tasaisesti

Tee enemmän tulosta terävillä terillä

"Tasainen, lyhyt silppu on tärkeää rehun säilymisen kannalta, jotta kaikki ilma saadaan pois rehusta tiivistämisen aikana. Kun korjaan rehua, jossa valkuais- ja energiapitoisuus on korkea, voin odottaa karjaltani korkeita maitotuotoksia, ja väkirehua tai tiivisteitä tarvitaan vain vähän - tuotanto tehostuu myös talouden näkökulmasta."

Hans-Willi Thelen
Luomuviljelijä ja TPS-urakoitsija
Kall | Saksa

Huippulaatuista nurmirehua

Liikuteltava etulaita

Liikuteltava etulaita on vakiovaruste ja se lisää kuormatilavuutta huomattavasti vaunun pituuteen nähden. Se lisää kuormatilavuutta 4,3 m^3.
Suunnitteluvaiheessa kiinnitettiin paljon huomiota siihen, että kuljettajalla on hyvä näkyvyys kuormatilaan.

Etulaita tekee noukinvaunusta huomattavasti napakamman kokoisen, joten sen käsiteltävyys on entistä parempi jopa pienissä tiloissa ja ahtailla teillä.

Optimoitu painon jakautuminen akseleiden ja vetoaisan välillä takaa vakaan ja turvallisen käyttäytymisen sekä pellolla että maantiellä.

Liikuteltava etulaita toimii apuna myös purkuvaiheessa. Rehumassaa työnnetään taakse automaattisesti heti, kun pohjakuljetin käynnistyy.

Automaattikuormaus

Vakioasetuksilla automaattikuormausjärjestelmä auttaa kuljettajaa kuormausvaiheessa ja parantaa käyttömukavuutta.
Jotta lopputulos olisi aina halutunlainen, kaksi eri toimintatapaa on valittavissa.

- Kuormauksen vääntömomentin mittaus hihnavoimansiirrolta
- Mittauspiste liikuteltavassa rehuntiivistyslipassa.

Valitse kuormauksen vääntömomentin mittaus hihnavedolta silloin, kun korjaat märkää nurmirehua, koska kuormatilaan kasautuva rehu ei yllä rehuntiivistyslippaan asti.

Yleisimmin käytetty vaihtoehto on mitata tiivistysastetta liikuteltavan etulaidan rehuntiivistyslipasta.
Se on suunniteltu tyypillisen esikuivatun säilörehun korjuuseen ja sen avulla on mahdollista säätää pohjakuljettimen käynnistystä ja päälläoloaikoja helposti ja viivytyksettä aina sen mukaan, millaista korjattava rehu on ja miten kuorma halutaan täyttää.

Automaattikuormaus

Vakiomallin automaattinen kuormausjärjestelmä on suunniteltu jatkuvaa automaattitäyttöä varten, jolloin kuljettajan väsyminen vähenee pitkinä työpäivinä.

1 Kuormauksen vääntömomentin anturi (JUMBO 7000, 8000)
2 Anturi rehuntiivistyslipassa (JUMBO 7000, 8000)
3 Anturi pohjakuljettimessa (JUMBO 8000)

Vakiomallin etulaita

Vakiomallissa liikuteltava etulaita mahdollistaa merkittävästi suuremmat kuormatilavuudet.
Automaattista kuormausjärjestelmää voidaan säätää korjattavan rehutyypin ja sen kuiva-ainepitoisuuden mukaan. Kun kuormaa puretaan, etulaita nopeuttaa ja tehostaa kuorman tyhjenemistä.

Kuormausasento

Kuormausasennossa etulaita on kääntynyt ylöspäin. Ylempi rehuntiivistyslippa on esikuormitettu jousella. Se on 730 mm pitkä ja 2300 mm leveä, joten sen pinta-ala on suuri ja rehu pääsee täyttämään kuormatilan hyvin jopa sen laidoilta.

Loppuasento

Kun vaunu saa täyttymissignaalin takalaidalta, etulaita taittuu eteenpäin ääriasentoonsa automaattisesta kuormauksesta riippumattomasti, jolloin koko kuormatila tulee käyttöön.

Huippulaatuista nurmirehua

Älykäs etulaita

Patentoitu, älykäs ja automaattisesti hallittava etulaita mahdollistaa ainutlaatuisten kuormaus- ja purkustrategioiden käytön. Lisävarusteena saatavan etulaidan pituus on 830 mm, joten sen ylempi rehuntiivistyslippa on poikkeuksellisen kookas.

Uutta hallintajärjestelmää varten älykkääseen etulaitaan on lisätty dynamometripultti. Se mittaa kuormauspainetta etulaidasta. Kaikkien mittauspisteiden yhdistelmä (kuormauksen vääntömomentin anturi, dynamometripultti, rehuntiivistyslipan anturi) on apuna säätelemässä tiivistysastetta ja haluttua täyttöastetta. Säätöjen avulla voit mukauttaa parametrit täsmäämään parhaillaan korjattavana olevan rehun mukaisiksi.

Aktiivisen rehuntiivistyslipan avulla kuormassa voidaan tavoitella jopa 400 kg/m^3 tiivistysastetta, riippuen rehun kuiva-ainepitoisuudesta.

Älykäs kuormausjärjestelmä

Kuormaus voidaan tehdä käyttämällä kolmea esiasetettua asetusta. Niiden avulla kuormaus voidaan optimoida erilaisille rehutyypeille, kuiva-ainepitoisuuksille ja täyttöasteille.

- Asetus 1: Kevyt kuormaus
- Asetus 2: Tavanomainen tiivistys
- Asetus 3: Reilu tiivistys

Näitä kolmea asetusta on myös mahdollista mukauttaa omiin tarpeisiin sopiviksi.

Aktiivinen rehuntiivistyslippa

Aktiivinen ylempi rehuntiivistyslippa on toinen huippuominaisuus. Se säätelee kuormauspainetta ja täyttöastetta sekä takaa sen, että rehun laatu pysyy hyvänä.

Hallintajärjestelmä tarjoaa keinoja mukauttaa kuorman täyttöä nopeasti, kun käyttöolosuhteet muuttuvat.

Täyttöstrategiat

Korjattavan materiaalin vaatimuksista riippuen voidaan valita sopivin kolmesta erilaisesta täyttöstrategiasta. Asetukset voidaan ohjelmoida käyttämällä esivalittuja parametrejä, mikä parantaa traktori-noukinvaunu -yhdistelmän kustannustehokkuutta.

1 Kuormauksen vääntömomentin anturi (JUMBO 7000, 8000)
2 Anturi rehuntiivistyslipassa (JUMBO 7000, 8000)
3 Dynamometripultti (JUMBO 7000, 8000)
4 Anturi pohjakuljettimessa (JUMBO 8000)

Noukinvaunukäyttö

Jos pohjakuljetin käynnistyy automaattisen kuormausjärjestelmän käskystä, etulaita auttaa työntämään rehua ja siirtyy sitten automaattisesti takaisin kuormausasentoon. Tämä patentoitu hallintajärjestelmä takaa sen, että nurmirehu pysyy voimakkaasti tiivistettynä.

Kun täyttymissignaali tulee, etulaita taittuu eteenpäin kolmivaiheisesti. Tässä prosessissa lopputäyttö aktivoituu ja sitä hallitaan paineen avulla.

Lisäksi älykäs etulaita varmistaa, että kuormatila täyttyy täydellisesti ja kokonaan.

Purku ennätysajassa

Kuormaa purettaessa etulaita taittuu. Se siirtää rehumassaa pohjakuljettimelle ja työntää sitä aktiivisesti taaksepäin.

Pohjakuljettimen hydraulinen kiihdytystoiminto ja etulaidan aktiivinen työntö saavat jopa suurimmat JUMBO-vaunut tyhjentymään alle minuutissa.

Käyttö korjuu- ja kuljetusvaununa

Kuljetusasetuksilla ajettaessa vain siirtoajoon kuuluvat toiminnot näytetään Työ-valikossa. Näillä asetuksilla JUMBO-vaunua ajetaan kuten mitä tahansa kuljetusvaunua.

Rehuntiivistyslippa voidaan taittaa hydraulisesti eteenpäin, jolloin kuljettajalla on esteetön näkymä traktorista kuormatilaan, ja esimerkiksi ajosilppurin torven alle ajaminen sujuu mutkattomasti.
Koska etulippa on erittäin matalalla, näkyvyys kuormatilaan ja rehumassaan on hyvä.

Lisävarusteeksi saatavan kuormapeitejärjestelmän käyttöä suositellaan maantieajossa.

Luotettavuutta

Huippuluokan luotettavuutta

Nykyään rehu on saatava korjattua yhä suuremmilta pinta-aloilta yhä tiukempien korjuuikkunoiden aikana. Tästä syystä on entistäkin tärkeämpää omistaa koneita, joihin voi todella luottaa.

Siksi JUMBO on suunniteltu huippuluokan luotettavuutta silmällä pitäen. Yksi suurimmista haasteista on varmistaa rehun tarkka noukinta missä tahansa olosuhteissa ja koko sesongin ajan.

Turvallisesti kaikissa työskentelyolosuhteissa

7-rivisessä noukkimessa on teräksinen ohjainrata molemmissa päissä.
Sen piikit kulkevat hallitusti hieman laahaavassa, pyyhkäisevässä kaaressa. Noukkimen hydraulinen voimansiirto mukautuu automaattisesti ajonopeuteen tai vaihtoehtoisesti sitä voidaan säätää manuaalisesti.

Tämä takaa mahdollisimman hyvän suorituskyvyn ja tasaisen noukinnan myös suurilla ajonopeuksilla.

JUMBO on luotettava noukinvaunu kaikenlaisissa olosuhteissa, olipa korjattava rehu esikuivattua säilörehua, kosteaa säilörehua (kuiva-aine < 30 %), kokoviljarehua tai olkea.

Piikkien ohjainratahallinta takaa sen, että rehu siirtyy aktiivisesti pitkälle luovutuskohtaan. Näin rehu siirtyy roottorille täydellisen hallitusti.

Koska roottorin nopeus on hieman pienempi, nurmirehu ei tule "vedetyksi" roottorin läpi. Korret pysyvät roottorille siirtyessään samassa asennossa kuin ne olivat noukittaessa, joten silpun laatu on mahdollisimman hyvä.

Toimintavarma ja luotettava

Heti kun rehu saapuu noukkimelta kookkaalle roottorille, sen optimoidut piikit syöttävät rehumassan joko 34 mm tai 25 mm pitkää silppua tekevän silppurijärjestelmän läpi.

Jos vierasesineitä on päätynyt rehun sekaan, päästää yksilöllinen teriensuojausjärjestelmä ne silppurin läpi ja palauttaa terät alkuperäiseen asentoonsa.
Tällä varmistetaan se, että noukinvaunu ja sen terät säilyvät ehjinä ja arvokkaat tunnit hyödynnetään oikeaan työhön korjaamisen sijaan.

Tarvitsemme tehokkaita ja luotettavia koneita

Brittanyn niemimaan ilmasto on merellinen, joten nurmi kasvaa erinomaisesti, mutta säät eivät aina suosi nurmenkorjuuta. Alueella sataa säännöllisin väliajoin ympäri vuoden, joten meidän täytyy pystyä luottamaan koneisiimme ja niiden täytyy toimia tehokkaasti kaikenlaisissa olosuhteissa.

Uusi vääntömomenttianturin sisältävä hihnavetokonsepti mahdollistaa sen, että voimme käyttää JUMBO-noukinvaunua maksimitehoilla koko ajan. Koneiden kestävyys määrittyy pitkälti sen mukaan, miten niitä käytetään. "Minä halusin noukinvaunun, joka tarkkailee vääntömomenttia koko ajan itse, jolloin kuljettaja väsyy vähemmän."

Yann FAUJOUR

Urakoitsija

Brittany | Ranska

Luotettavuutta

Jatkuvaa kehitystyötä

PÖTTINGER investoi jatkuvasti tutkimukseen ja kehitystyöhön niin, että sen tuotevalikoimaan tehdään jatkuvasti parannuksia.
Oman testauskeskuksemme - eli laadunvarmistusjärjestelmämme sydämen - määrätietoinen laajennus näyttelee tässä merkittävää roolia.

Testauskeskus sijaitsee TIZ:ssä (Teknologia- ja Innovaatiokeskus TIZ), joka on maailmanlaajuisesti yksi nykyaikaisimmista maatalousteknologisen osaamisen keskittymistä. Täällä me testaamme keskeisimpien komponenttien kestävyyttä ja suorituskykyä.

Korkealuokkaiset osat

Ennen pelto-olosuhteissa tehtyjä testejä uuden JUMBO-sukupolven uusia komponentteja asennettiin paikoilleen ja niiden kestoikä testattiin, minkä jälkeen ne saivat "hyväksyntäleiman". Koko voimansiirtolinjaan kohdistuvat rasitukset ja kuormitukset tallennettiin kriittisiin kohtiin kiinnitettyjen anturien avulla, minkä jälkeen ne analysoitiin testausohjelmassa. Testeissä oli asetettu tavoitteeksi 8000 noukittua kuormaa ilman toimintavaikeuksia, ja tämä rajapyykki paitsi saavutettiin, myös ylitettiin.
Siten uusi sukupolvi edustaa maksimaalista toimintavarmuutta, luotettavuutta, kustannustehokkuutta ja sen kuluminen on vähäistä. Tämä näkyy myös siinä, että kone säilyttää arvonsa jopa varsinaisen käyttöikänsä loppupäässä.

Elektroniikka

Uusi hallintayksikkö 3.0 on sijoitettu standardoituun autoteollisuuden käyttämään koteloon ja sen kaapeloinnit ovat modulaarisia, jolloin kytkentärasioita ei tarvita. Koska avoimia kytkentäkohtia on vähemmän, on myös vikojen todennäköisyys pienempi.

Hydraulisesti ohjautuvat akselit

Hydraulisesti ohjautuvat akselit takaavat luotettavan etenemisen ja suojelevat samalla nurmen pintaa.
Niissä on raidetanko K50-kuulakytkennällä. Teleskooppisen automaattisen keskuslukituksen ansiosta noukinvaunun irrotus sujuu helposti yksinkin.

Sähköohjatut akselit

Sähköohjattujen akselien ajonopeuteen mukautuva akselikulmien ohjaus takaa parhaan mahdollisen vakauden maantiellä ja tiukoissa käännöksissä.

- Pellolla tiukemmat kääntökulmat helpottavat vaunun käsittelyä ja estävät nurmen pintaa rikkoutumasta
- Suurilla ajonopeuksilla pienemmät kääntökulmat lisäävät turvallisuutta

Ohjattavien akselien toimintaa säätelevä ajotietokone hallitsee kääntökulmia yhdessä hydrauliikkayksikön, ohjaussylinterien ja kulma-anturien kanssa.

Kontaktittomat ohjautuvat akselit

Kontaktittomat, sähköohjatut akselit poistavat kokonaan traktorin ja noukinvaunun välille sijoitettujen mekaanisten ohjauskulma-antureiden tarpeen. Erittäin tarkka anturijärjestelmä hallitsee ohjausta. Koska vetoaisan viereistä ohjaintankoa ei tarvita, ovat tiukemmat kääntökulmat mahdollisia. Ohjaintankoon tai traktorin renkaisiin tulevilta vaurioilta vältytään. Noukinvaunun kytkentä traktoriin sujuu helpommin, koska ohjaintangon kytkentään ei tarvita erikoisvälineitä. Tavanomaiseen mekaaniseen ohjausjärjestelmään liittyvää ylimääräistä huolto- ja säätötyötä ei tarvita.

Älykkäät ohjautuvat akselit

Noukinvaunun ajoavustinjärjestelmän "Älykkäät ohjautuvat akselit" -toiminto tunnistaa vaunun liikkeet. Se mahdollistaa automaattisen akselilukituksen kaikissa käyttöolosuhteissa myös ilman traktorilta tulevaa nopeussignaalia.

Liikeanturit tunnistavat etenemis- tai peruutusnopeuden, jolloin akseli lukitaan ennakkoon asetetulla nopeusalueella oltaessa.

Lisäksi kallistuskulma-anturi lukitsee akselin, kun määritelty kallistuskulma saavutetaan.
Jos etukäteen määritetty kallistuskulma ylittyy, hallintapäätteen näytöllä näkyy myös varoitus.

Luotettavuutta

Suojelee pellon pintaa

Pellon kasvukunnosta kannattaa pitää huolta aina. Valitse oikeat renkaat, jolloin suojelet nurmen pintaa ja parannat viljelyn tuottavuutta.

Oikeanlaisia renkaita käyttämällä koneiden kova suorituskyky ja maan rakenteesta huolehtiminen eivät ole ristiriidassa.
Pellon luontaisen rakenteen, viljavuuden ja kasvukunnon suojeleminen edellyttää sitä, että pintakuormitus jakautuu tasaisesti.
Mahdollisimman suurien pyörien käyttäminen lisää renkaiden maakosketuspinta-alaa, jolloin maan rakenne säilyy mahdollisimman hyvänä.

- 1 cm syvät renkaanjäljet lisäävät polttoainekustannuksia jopa 10%[1].
- Nurmen pintavaurioiden aiheuttama sadonmenetys voi olla jopa 100 €/ha[1].
- Maan tiivistyminen voi lisätä lannoituskustannuksia jopa 20%[1].

JUMBO rengaskartta 7380/7400 9 tai 10 tn akselikuormilla ajonopeudella 40 km/h

Rengaskoko	Rengas-kuorma	Rengas-paine	Kosketus-pinta-ala	Pintapaine
710/50-R26.5 885	4 500 kg	-	-	-
	5 000 kg	-	-	-
710/50-R26.5 Country King[3]	4 500 kg	1,7 kPa	2,574 cm²	1,75 kg/cm²
	5 000 kg	2,6 kPa	2,132 cm²	2,35 kg/cm²
710/50-R26. Flotation Trac [2]	4 500 kg	1,5 kPa	2,794 cm²	1,58 kg/cm²
	5 000 kg	1,7 kPa	2,822 cm²	1,74 kg/cm²
710/50-R30.5 Flotation Trac [2]	5 000 kg	1,9 kPa	2,524 cm²	1,94 kg/cm²
800/45-R26.5 885	4 500 kg	-	-	-
	5 000 kg	-	-	-
800/45-R26.5 Country King[3]	4 500 kg	1,5 kPa	2,920 cm²	1,54 kg/cm²
	5 000 kg	1,9 kPa	2,956 cm²	1,69 kg/cm²
800/45-R26.5 Flotation Trac [2]	4 500 kg	1,4 kPa	2,930 cm²	1,51 kg/cm²
	5 000 kg	1,6 kPa	2,954 cm²	1,66 kg/cm²
800/45-R30.5 Flotation Trac [2]	5 000 kg	1,6 kPa	2,944 cm²	1,67 kg/cm²

[1] Lähde: Luento Lounais-Falian maatalousopistossa Soestissa 2008.

[2] Lähde: Apollo Vredestein GmbH; [3] Lähde: Nokian Tyres

Parabolijousitettu alusta 26.5"

Parabolijousitetun alustan kompensointivarsi takaa dynaamisen kuormituksen jakautumisen. Jarrutettaessa jokaiseen pyörään kohdistuu sama kuorma, jolloin saavutetaan erinomaiset hidastuvuusarvot.

110 mm akselikompensaation ansiosta alustan jousitusominaisuudet ovat täydelliset siiloajossa ja kulku on tasaista pellolla ja maantiellä. Vakiovarusteisiin kuuluva ohjautuva akseli suojaa nurmen pintaa jopa painavilla kuormilla ajettaessa.

Suuret jousituksen tuennan välit, 1100 mm kiinteällä etuakselilla ja 856 mm väli ohjatulla taka-akselilla, tekevät alustasta vakaan. Vankka pitkittäinen tuenta jakaa jarrutusvoimat sekä käännöksistä aiheutuvat väännöt.

Kallistuksenvakaaja

Kallistuksenvakaaja lisää ajovakautta 20 %, parantaa painonjakaumaa ja helpottaa vaunun käsiteltävyyttä jyrkissä rinteissä ja käännöksissä. Jokaisen akselin vääntösauva yhdistää molempien päiden jouset alustan runkoon. Kun kuorma kohdistuu siihen, tanko siirtää painon automaattisesti toiseen päähän.

Vaihtoehtoja

- Hydraulisesti ohjautuvat akselit
- Sähköohjatut akselit
- Kontaktittomat ohjautuvat akselit
- Älykkäästi ohjautuvien akselien avustinjärjestelmä
- EBS - sähköinen jarrujärjestelmä RPS-kallistuksenvakaajaohjelmalla

	Telialusta parabolijousilla 18 tn, 26.5"	**Telialusta, hydraulinen 20 tn, 26.5"**	**Telialusta, hydraulinen 20 tn, 30.5"**	**TRIDEM-alusta, hydraulinen 27 tn, 26.5"**	**TRIDEM-alusta, hydraulinen 30 tn, 26.5"**	**TRIDEM-alusta, hydraulinen 30 tn, 30.5"**
JUMBO 7380 DB JUMBO 8380 DB	■	□	□	-	-	-
JUMBO 7400 JUMBO 8400	■	□	□	-	-	-
JUMBO 7450 DB JUMBO 8450 DB	-	■	□	□	-	-
JUMBO 7470 JUMBO 8470	-	■	□	□	-	-
JUMBO 7520 DB JUMBO 8520 DB	-	-	-	-	■	□
JUMBO 7540 JUMBO 8540	-	-	-	-	■	□

■ = vakio, □ = lisävaruste

Luotettavuutta

Hydropneumaattinen alusta

Hydropneumaattisessa alustassa tuenta on leveä, joten vaunun käsittely on turvallista ja se on poikkeuksellisen vakaa jyrkissä rinteissä ja kovilla ajonopeuksilla ajettaessa.

Jousituksen hienosäädöllä on saatu huomattava parannus ajomukavuuteen. Järjestelmä käyttää yhtä hydraulista paineakkua silloin, kun noukinvaunu on tyhjä ja toista silloin, kun vaunu on täynnä, mikä tuntuu selkeästi parempana ajomukavuutena.

PÖTTINGER:in kehittämä hydropneumaattinen alusta vaimentaa hyvin alustaan kohdistuvia äkillisiä kuormituksia pellolla ja maantiejossa. Vaimennuskyky on merkittävästi parempi kuin kiinteillä alustoilla, joissa on vain pyöräkohtainen jousitus.
Lisäksi pyörät kuluvat vähemmän ja kone seuraa traktoria notkeasti.

Suuri akselikompensaatio, jopa 270 mm, takaa entistä paremmat rinneajo-ominaisuudet, mikä auttaa mäkisillä lohkoilla, siilolla tai aumalla sekä huonokuntoisilla ja mäkisillä teillä.

- Vakiojousitus lehtijousilla
- Ohjainjousien tarjoama leveä tuenta ja kallistuksenvakaajavaikutus – leveät tuentojen välit 1100 mm ja 856 mm.
- Erinomainen vierintä- ja rinnevakaus pienen poikkeaman ansiosta
- Paras ajomukavuus maantiellä ja pellolla
- Erinomaiset jarrutusominaisuudet tasaisten akselipainojen ansiosta

Koko kone on suunniteltu täyttämään viimeisimmät EU-tyyppihyväksynnät.

Vakaa jyrkillä lohkoilla

Monimutkaisen ja hidasvasteisen hydraulisen rinnekompensaation sijaan JUMBO:ssa käytetään mekaanista ratkaisua, joka takaa välittömän vasteen.

Ainutlaatuinen mekaaninen kallistuksenvakaajavaikutus saavutetaan alustan pitkittäisillä jousilla, akselien pulttiliitoksilla ja leveillä jousien välistyksillä.

Kompensaatio

Hydropneumaattisen akselin kompensaatio saa aikaan yhdenmukaiset rengaspaineet kaikissa käyttöolosuhteissa.
Erityisesti siiloilta pois ajettaessa tarvitaan vähemmän vetovoimaa.

Tämä on myös paras keino maksimoida noukinvaunun kiipeämiskyky siilolle ajettaessa.

Kevennysjärjestelmä

Varsinkin ajettaessa suurilla, jopa 20 tn kuormilla ja jopa 65 km/h ajonopeuksilla on olennaista, että vaunun jousitus toimii luotettavasti.
Tämän alustan erityispiirteisiin kuuluu sen jousituksen hienosäätö, joka huomioi sen, onko vaunu täynnä vai tyhjä.
Sen ansiosta vaunu kulkee tasaisesti, mukavasti ja turvallisemmin.

Maavara

JUMBO on notkeasti muuntuva, monikäyttöinen roottorinoukinvaunu, jota voidaan käyttää millaisissa olosuhteissa tahansa, myös hankalassa maastossa.
Kun vaunun jarrujärjestelmää kehitettiin, kiinnitettiin siinä erityistä huomiota kunnolliseen maavaraan.

Kaikki keskeisimmät jarrukomponentit sijaitsevat akselien keskilinjan yläpuolella. Tämä takaa sen, että ne ovat hyvin suojassa ja toimivat luotettavasti.

Luotettavuutta

Telialusta

Hydropneumaattisilla telialustoilla jopa 20 tn akselipainot ja 24 tn kokonaispainot ovat mahdollisia.

Vierintävastus pienenee entisestään, kun vaunuun valitaan 30.5" renkaat. Verrattuna 26.5" renkaisiin myös maanpintapaine pienenee merkittävästi.

Vakiovarusteisiin kuuluva ohjautuva akseli suojaa nurmen pintaa jopa painavilla kuormilla ajettaessa.

Yksi tämän alustatyypin silmiinpistävistä ominaisuuksista on sen erinomainen hallittavuus pelto-olosuhteissa.

TRIDEM-kolmoistelialusta

Hydropneumaattinen TRIDEM-alusta jakaa painavat 27/30 tn akselikuormat suurelle pinta-alalle.

JUMBO 7470:
Kolmas akseli lisää nettokuormapainoa 50 %. Samalla se pienentää kuljetuskustannuksia jopa 25 % siirtoajon kestosta riippuen.
Telialustaan verrattuna akselikohtainen maanpintapaine pienenee -10 %, kun se olisi alun perin 1,67 kg/cm^2 * ja TRIDEM:illä 1,51 kg/cm^2 *).

TRIDEM-alusta on varustettu mekaanisesti ohjautuvilla etu- ja taka-akseleilla.

Sähköohjatut tai kontaktittomasti ohjautuvat akselit ovat saatavina lisävarusteeksi.

*) Lähde: Apollo Vredestein GmbH

Vaakajärjestelmä

JUMBO:n vaakajärjestelmä on saatavana lisävarusteeksi hydropneumaattisilla teli- ja TRIDEM-alustoilla varustettuihin noukinvaunuihin. Se mahdollistaa jatkuvan ja suuntaa-antavan kuorman punnituksen ajon aikana sekä tarkan[1] painotiedon, kun vaunu on pysäytettynä.

Jos asettamasi maksimiarvo ylittyy, hallintapäätteellä näkyy varoitus ja merkkiääni kuuluu.

Sähköohjatut akselit ja TRIDEM-alusta

EZL-ohjausohjelmat TRIDEM-akseleille:

- Normaali ohjaus
- Rapuohjaus
- Offset

Normaali ohjaus:

Tämä ohjelma ei ole aina automaattisesti aktivoituna. Ohjauskulmaa säädellään nopeuden perusteella.

Rapuohjaus:

Asettaa saman ohjauskulman kaikille ohjatuille akseleille.

Offset:

Tätä erityistä ohjausohjelmaa käytetään kallistuksenvakaajan kompensaatioon, kun ajetaan kaltevalla pinnalla.

Nostoakseli TRIDEM

Minimoi renkaiden kulumista silloin, kun vaunu on tyhjä.

Vaikeassa maastossa nostoakselilla voidaan lisätä vetoaisakuormaa ja traktorin pitoa hetkellisesti.

Paineventtiili laskee nostoakselia automaattisesti ylikuormitustilanteissa ja suojaa tällä tavalla traktoria ylikuormalta.

Järjestelmää hallitaan näppärästi suoraan traktorin ohjaamosta hallintapäätteellä.

[1] Mittaustoleranssi +/- 2,5 %

Kustannustehokkuutta

Kustannustehokas prosessi

Noukinvaunu hoitaa rehun noukinnan, silppuamisen, tiivistämisen ja kuljetuksen.
Tästä syystä noukinvaunua pidetään yleensä kahden henkilön korjuumenetelmänä.

JUMBO on monikäyttöinen noukinvaunu, joka sopii ominaisuuksiltaan myös siirtovaunuksi.
Sitä voidaan käyttää moniin muihin tarkoituksiin kuin vain nurmirehun korjuuseen. Tämä takaa vaunun korkean käyttöasteen ja maksimoi JUMBO-vaunusi tehokkuuden.

Noukinvaunuketjulla tuotetaan huippulaatuista nurmirehua ja säilörehun tuotantokustannus jää pieneksi, joten se on todellinen tulevaisuuden ratkaisu.

Onnistuneempi säilöntäprosessi

Nimenomaan säilörehunkorjuussa noukinvaunu on omimmillaan.
Sillä voidaan korjata rehua eri lohkoilta, jolloin säilöttävästä materiaalista saadaan juuri halutunlainen seos.

Jotta siilolla työskentelevälle kalustolle jää riittävästi aikaa tiivistää rehu, voidaan JUMBO:lla korjata rehua vuorotellen kauempana ja lähempänä olevilta lohkoilta. Tällä päästään hyvään säilörehun laatuun ja vältetään pullonkaulat koko korjuuketjussa.

Koska vaunulla päästää jopa 400 kg/m^3 tiivistysasteeseen, pystyy JUMBO kuljettamaan paljon enemmän rehua kuin pelkästään siirtoajoon tarkoitettu vaunukalusto. Siksi rehun kuljetus JUMBO:lla on merkittävästi kustannustehokkaampaa.

Parempi tiivistyminen

JUMBO 8000 tekee 30 % lyhyempää silppua verrattuna JUMBO 7000 -malliin, minkä ansiosta rehu on nopeampi levittää ja tiivistää siilolla. Lyhyempi materiaali on helpompaa tiivistää, koska tiiviimpänä massana se sisältää vähemmän ilmataskuja. Tämä johtaa nopeampaan pH-arvon laskuun ja parempaan säilöntälaatuun.

Kova suorituskyky ja kustannustehokkuus ovat meille erittäin tärkeitä asioita

"Me käytämme uutta JUMBO 7470 -noukinvaunua Fendt 933:lla ja kuormassa kulkee 18-19 tonnia säilörehua, jonka kuiva-ainepitoisuus on 35 %. Kuorman täyttyminen vie saman verran aikaa kuin aiemmalla vaunulla, JUMBO 6010:lla, mutta uuden JUMBO:n kuormatilavuus on 50 % suurempi. Niinpä korjaammekin hyvinä päivinä sadon jopa 40 hehtaarilta.

Pidämme myös JUMBO:n leveästä noukkimesta ja huikeasta sullontavauhdista. Voimme tehdä kuormia 9-16 km/h ajonopeudella nurmen tiheydestä riippuen, jopa silloin, kun karhot ovat suuria ja epäsäännöllisen muotoisia. Uuden JUMBO:n kanssa tukokset ovat menneisyyttä."

Casa Carballo SAT
Lypsykarjatila
Pol - Lugo | Espanja

Kustannustehokkuutta

Jokapaikan kone

JUMBO on erittäin monipuolinen ja sille on rehunkorjuun lisäksi paljon muutakin käyttöä, mikä tekee siitä todella kustannustehokkaan koneen.

Voit käyttää JUMBO:a myös lujana kuljetusvaununa. Voit lisätä JUMBO:n käyttötunteja ja säästää konekustannuksia kuljettamalla sillä haketta, maissisäilörehua, kokoviljasäilörehua tai muita biomassoja.

Noukkimen irrottaminen käy nopeasti ja helposti, joten saat huomattavasti lisää kuormatilavuutta.

Huipputehokkaana noukin- ja kuljetusvaununa JUMBO tuo äärimmäistä tehokkuutta mihin tahansa käyttötarpeeseen.

Kuormatilan lisälaidat

Kun käytetään 26.5" kokoisia renkaita, voidaan kuormatilavuutta kasvattaa jopa 2,6 m^3 mallista riippuen. Näin voidaan hyödyntää 4 m laillinen enimmäiskorkeus ja lisätä kustannustehokkuutta.

Kuormatilavuuden kasvu mallia kohti:

- JUMBO 7380 DB / 8380 DB / 7400 / 8400: + 2 m^3
- JUMBO 7450 DB / 8450 DB / 7470 / 8470: + 2,3 m^3
- JUMBO 7520 DB / 8520 DB / 7540 / 8540: + 2,6 m^3

Kuorman peittojärjestelmä

Uusiksi suunniteltu kuormatilan peite peittää kuorman nopeasti ja pitää sen paikallaan maantiekuljetuksen aikana.

Verkkojen reilu limitys pitää myös laitojen yli tulevan kuorman paikallaan.

Voimansiirto on kiinnitetty keskelle ja integroitu napakasti vaunun rakenteisiin, joten se on hyvin suojassa vaurioilta.

Sullontakanavan kansi

Lisävarusteena saatava sullontakanavan kansi estää materiaalin putoamisen roottorille, kun vaunua käytetään rehunsiirtovaununa. 2-osainen, helppo käsitellä.

Irrotettava noukin

Lisävarusteeksi saatava käsittelyvaunu helpottaa kiinteiden tukipyörien ja noukkimen irrotusta ja asennusta - siihen kuluu vain 15 minuuttia.

Koneen paino pienenee 580 kg (noukin ja lisävarusteena saatava lisätukirulla).
Hyötykuorman määrä kasvaa merkittävästi.

Kun noukin on irrotettu, tulee roottorin likaantumisen estävä sullontakanavan kansi laittaa paikalleen. Noukinvaunun käyttötapa muuttuu siirtovaunuksi.

Käsittelyvaunu helpottaa myös noukkimen huoltoa.

Etulaita

Uusi etulaita tarjoaa 4,3 m^3 lisää kuormatilaa.
Sen ansiosta noukinvaunu on 1350 mm lyhyempi, mutta DIN -tilavuus vastaa tämän verran pidempää vaunua.
Noukinvaunusta on saatu huomattavasti napakamman kokoinen ja monikäyttöisempi.

Suuremmat nettokuormapainot lisäävät kustannustehokkuutta.

Käytännöllisyyttä ja huollon helppoutta

Lisää käyttömukavuutta

Sadonkorjuu tarkoittaa yleensä pitkiä päiviä pellolla, joten on erityisen tärkeää, että työskentely noukinvaunun kanssa on niin näppärää ja mukavaa kuin mahdollista. JUMBO:n käytännölliset automaattiratkaisut auttavat tässä valtavasti.

Kun työpäivä aloitetaan teroitetuilla terillä, suositellaan terien teroitusta jo 2-4 tunnin päästä. AUTOCUT on automaattinen teroitusjärjestelmä, joka on aina kätevästi käsillä. Se varmistaa, että silpun laatu pysyy täydellisenä koko työpäivän ajan. Illalla ei ole tarvetta irrottaa teriä ja teroittaa niitä itse. AUTOCUT säästää valtavan määrän työaikaa.

Lukuisat automaattitoiminnot auttavat kaikissa tilanteissa. Noukkimen asento ja pyörimisnopeuden hallinta, automaattinen kuljetus- ja kuormausasento, sullonnan vääntömomentin mittaus, älykäs etulaita, kuormaus- ja purkustrategiat tai automaattinen purkutoiminto - nämä kaikki tekevät noukinvaunun kuljettajan elämästä huomattavasti mukavampaa.

Työ sujuu rennoissa merkeissä ja samalla saat kaiken hyödyn irti koneestasi.

Pienempi huollontarve

Kolmannen sukupolven JUMBO-noukinvaunujen kehittelyssä huollon helppous asetettiin valokeilaan.

- Vaihdelaatikoiden lukumäärä on puolitettu
- Etummaisissa hammaspyörissä on umpinaiset laakerit
- Pohjakuljettimen taka-akselin laakereiden voitelupiste on keskitetty sivulle

Kuluvien kohtien, kuten noukkimen piikkien, sullontaroottorin, terien teräsmateriaalin, silppuriyksikön takaseinän ja pohjakuljettimen kestoikää on parannettu.

Tehokasta anturiteknologiaa

Lisätoiminnot ovat mahdollisia asento-, nopeus- ja tehoanturien ansiosta.

Noukkimen asennon tunnistava kulma-anturi ja noukkimen hydraulisen voimansiirron nopeusanturi tekevät nurmenkorjuusta käytännöllisen helppoa.
Hihnavedon dynamometripultti ja älykäs etulaita avustavat automaattista kuormausta.

"Meidän maatilamme toimii hyvin, kun kuskimme ovat tyytyväisiä"

"Uutta JUMBO:a käyttää pääasiassa kuljettaja, jolla on vuosien kokemus rehunkorjuusta, ja hän sanoo aina: Tämä kone on oikeasti ilmiömäinen. Eli hän on todella innoissaan siitä."

"Aikaisemmin hän ajoi JUMBO 6610- ja 6620-noukinvaunuja ja sanoo: uusi JUMBO ottaa jälleen yhden ison askeleen eteenpäin – sekä suorituskyvyssä että käytön helppoudessa. Me käytämme liikuteltavaa etulaitaa siirtääksemme enemmän painoa traktorille jyrkillä rinnelohkoilla. Lisäksi uusi etulaita tekee noukinvaunun tyhjentämisestä helppoa ja nopeaa, mikä on tehnyt vaikutuksen sekä omiin kuskeihimme että asiakkaisiimme. Myös automaattinen kuormausjärjestelmä toimii loistavasti!"

Roland Kobler
Urakoitsija | Agrolohn GmbH
Passau | Saksa

Käytännöllisyyttä ja huollon helppoutta

Huoltolaskuri

Tulevat huoltovälit näytetään kuljettajalle hallintapäätteen näytöllä.
Jos huoltoväli on tullut täyteen, huollontarpeen tilanne näytetään ensimmäiseksi heti koneen käynnistämisen jälkeen. Tämä helpottaa tulossa olevien huoltojen muistamista.

Hydrauliikkakonsepti

Koska noukinvaunun hydrauliikka ja elektroniikka on erotettu toisistaan, on vaunun puhdistaminen helpompaa ja tehokkaampaa.
Kaapelit ja letkut on järjestetty selkeästi, joten vikojen selvittäminen on helpompaa ja huoltoihin kuluva aika vähenee.

Rinnakkaistoiminto

Uusi hydrauliikkalohko mahdollistaa useiden toimintojen käytön samaan aikaan.
Noukkimen voimansiirtoa, pohjakuljetinta ja etulaitaa voidaan käyttää samaan aikaan.

Käytännöllisyyttä ja huollon helppoutta

Valot

Kaikki JUMBO:n valot on vaihdettu LED-valoiksi, mikä takaa valaisinten pitkän kestoiän.

Tämä säästää rahaa ja vähentää huollontarvetta.

LED-valaisimien suuri valoteho tarkoittaa sitä, että valaistus todella toimii silloin, kun sitä tarvitset.

Paketti 1 – vakio

- Kuormatilan valaistus 4 LED-nauhalla

Paketti 2

- Kuormatilan valaistus 4 LED-nauhalla
- 4 peruutusvalonheitintä
- 2 majakkavaloa ja taka/jarruvaloa takalaidan päälle

Paketti 3

- Kuormatilan valaistus 4 LED-nauhalla
- 4 peruutusvalonheitintä
- 2 majakkavaloa ja taka/jarruvaloa takalaidan päälle
- 2 LED-valonheitintä sivulaitojen päälle
- 2 LED-valonheitintä noukkimelle
- 2 LED-valonheitintä akseleille
- 1 LED-valonheitin silppurijärjestelmälle

Noukinvaunuyhdistelmät

PÖTTINGER
JUMBO 7450

Noukinvaunuyhdistelmät

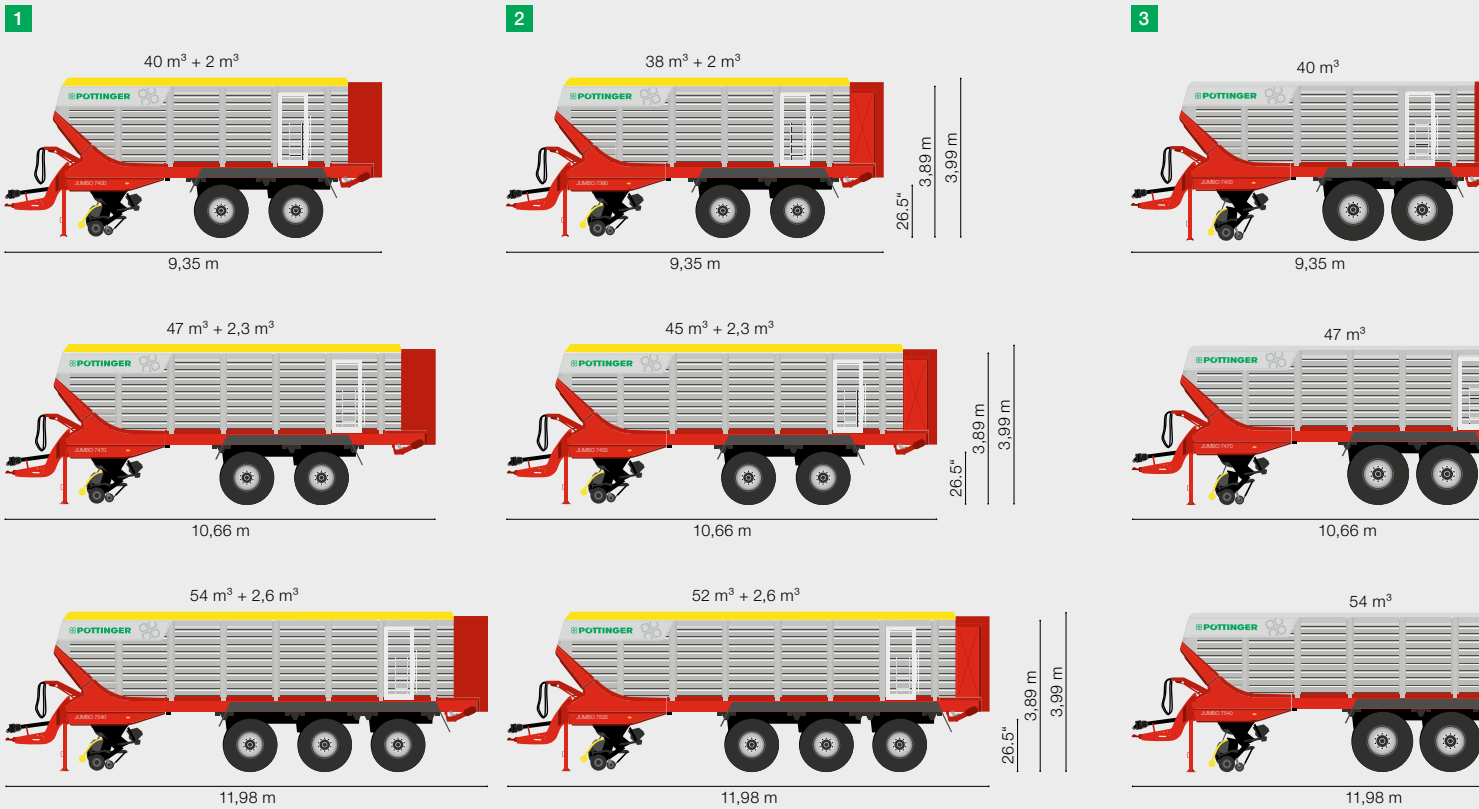

Erittäin suorituskykyinen ja monikäyttöinen roottorinoukinvaunu, joka vastaa kovimpiinkin vaatimuksiin

JUMBO 7000 -noukinvaunun kaikki osat on suunniteltu mahdollisimman suurta sullontatehoa silmällä pitäen. Teoreettinen silpunpituus on 34 mm, joten silppurijärjestelmä varmistaa juuri sellaisen nurmirehun rakenteen, mitä noukinvaunulla korjatulta säilörehulta odotetaan.

Tehovaatimus: 200 - 500 hv
Vääntömomentin suojaus: 3000 Nm

Kuormatilan tilavuudet: 34,3 - 56,6 m³
Noukkimen leveys: 2,3 m

Liikuteltava etulaita lisää kuormatilavuutta, vaikka vaunun kokonaispituus säilyy samana. Pieni peränylitys tekee ajamisesta rennompaa ja kasvanut vetoaisakuorma tarjoaa mahdollisimman hyvän pidon kaikkein tiukimmissa olosuhteissa. DB-mallien purkukelat on asennettu moduulina vakiotakalaidan paikalle. Tämä tarkoittaa sitä, että mallien kokonaispituus ei poikkea toisistaan, olipa niissä purkukelat tai ei. Kuormatila kuitenkin pienenee 2 m³ purkukelojen takia.

Lisälaitojen avulla 26.5" renkailla varustettujen vaunujen tilavuus kasvaa 2,6 m³. Kuljetuskorkeus ilman lisälaitoja on 3,89 m. 30.5" renkailla varustettujen mallien kuljetuskorkeus saavuttaa 4 metrin enimmäiskorkeuden jo ilman lisälaitoja. Lujat, täyspitkät sivulaidat ilman poikittaistukia tekevät noukinvaunusta yleismallin kuljetusvaunun rehun tai hakkeen kuljetukseen. Lisävarusteet, kuten kuormapeitejärjestelmä ja irrotettava noukin lisäävät tämän kustannustehokkaan yleisvaunun monipuolisuutta.

1 JUMBO 26.5" renkailla ja vaihtoehtoisella kuormatilan korotuksella 26.5" renkaille

2 JUMBO DB 26.5" renkailla ja vaihtoehtoisella kuormatilan korotuksella 26.5" renkaille

3 JUMBO 30.5" renkailla

4 JUMBO DB 30.5" renkailla

4

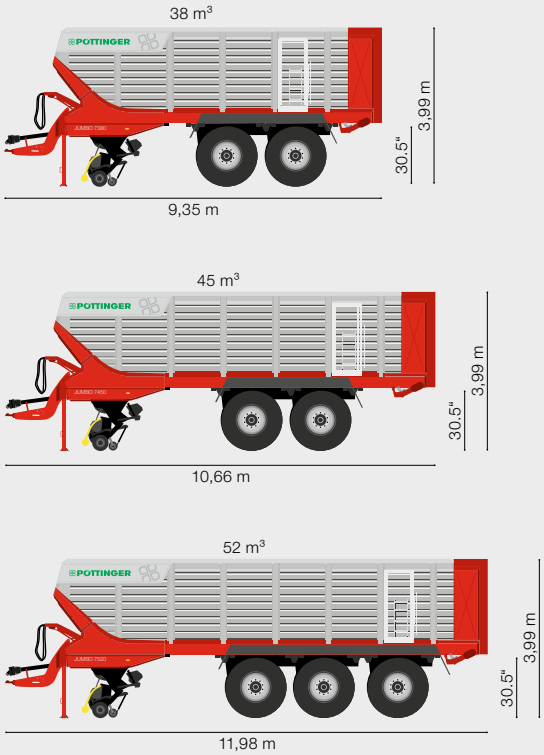
38 m³
POTTINGER
3,99 m
30,5"
9,35 m
45 m³
POTTINGER
3,99 m
30,5"
10,66 m
52 m³
POTTINGER
3,99 m
30,5"
11,98 m

POTTINGER
POTTINGER
POTTINGER

Noukinvaunuyhdistelmät

PÖTTINGER
JUMBO 8450

Noukinvaunuyhdistelmät

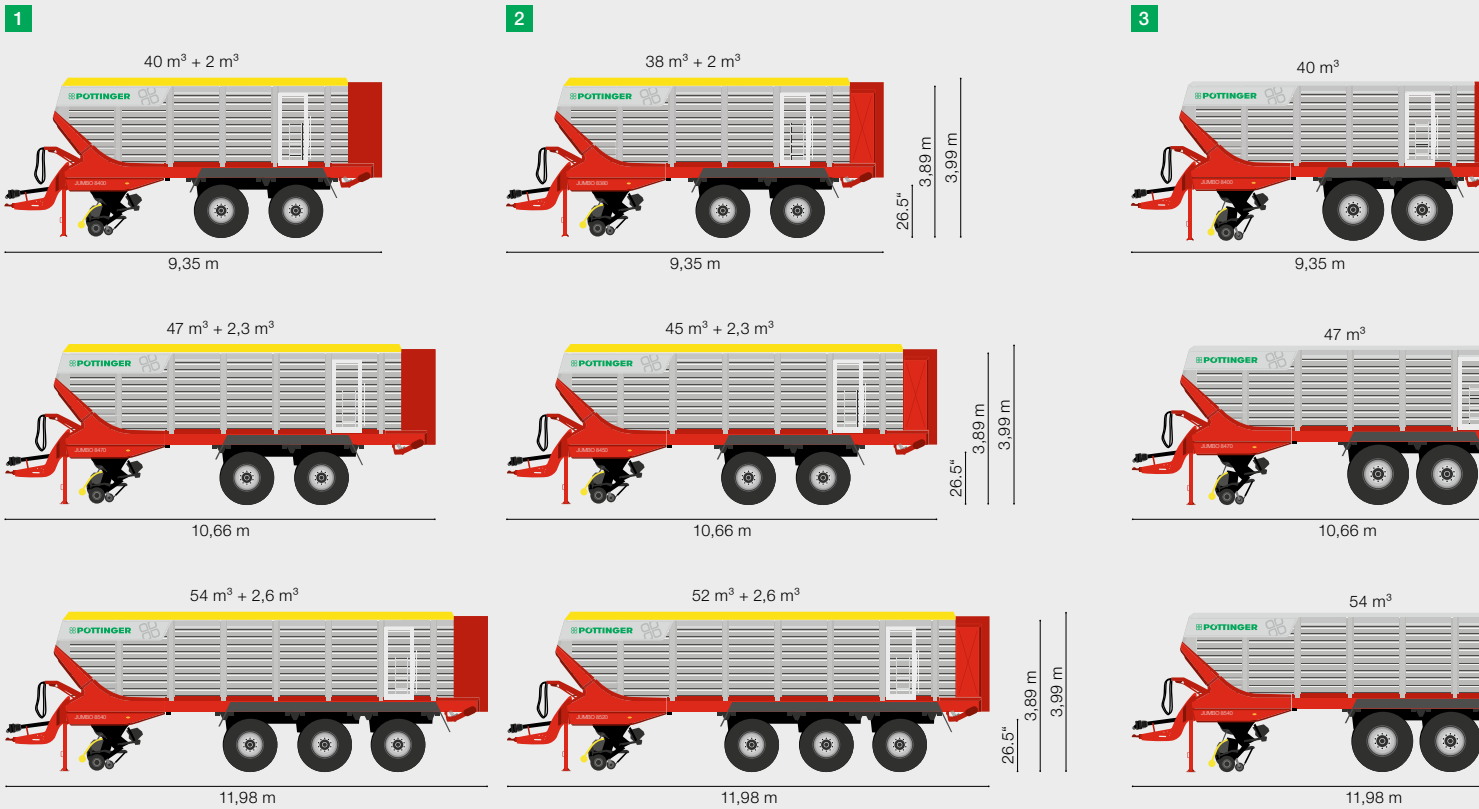

Erittäin suorituskykyinen ja monikäyttöinen noukinvaunu, joka vastaa kovimpiinkin vaatimuksiin

JUMBO 8000 -noukinvaunun kaikki osat on suunniteltu mahdollisimman suurta sullontatehoa silmällä pitäen. Teoreettinen silpunpituus on 25 mm, joten silppurijärjestelmä tekee noukinvaunumarkkinoiden lyhyintä silppua ja nostaa riman uudelle tasolle säilörehun laadun suhteen.

Tehovaatimus: 230 - 500 hv
Vääntömomentin suojaus: 3500 Nm
Kuormatilan tilavuudet: 38 - 56,6 m³
Noukkimen leveys: 2,3 m

1 JUMBO 26.5" renkailla ja vaihtoehtoisella kuormatilan korotuksella 26.5" renkaille

2 JUMBO DB 26.5" renkailla ja vaihtoehtoisella kuormatilan korotuksella 26.5" renkaille

3 JUMBO 30.5" renkailla

4 JUMBO DB 30.5" renkailla

Liikuteltava etulaita lisää kuormatilavuutta, vaikka vaunun kokonaispituus säilyy samana. Pieni peränylitys tekee ajamisesta rennompaa, ja kasvanut vetoaisakuorma tarjoaa mahdollisimman hyvän pidon kaikkein tiukimmissa olosuhteissa. DB-mallien purkukelat on asennettu moduulina vakiotakalaidan paikalle. Tämä tarkoittaa sitä, että mallien kokonaispituus ei poikkea toisistaan, olipa niissä purkukelat tai ei. Kuormatila kuitenkin pienenee 2 m³ purkukelojen takia.

Lisälaitojen avulla 26.5" renkailla varustettujen vaunujen tilavuus kasvaa 2,7 m³. Kuljetuskorkeus ilman lisälaitoja on 3,89 m. 30.5" renkailla varustettujen mallien kuljetuskorkeus saavuttaa 4 metrin enimmäiskorkeuden jo ilman lisälaitoja. Lujat, täyspitkät sivulaidat ilman poikittaistukia tekevät noukinvaunusta yleismallin kuljetusvaunun rehun tai hakkeen kuljetukseen. Lisävarusteet, kuten kuormapeitejärjestelmä ja irrotettava noukin lisäävät tämän kustannustehokkaan yleisvaunun monipuolisuutta.

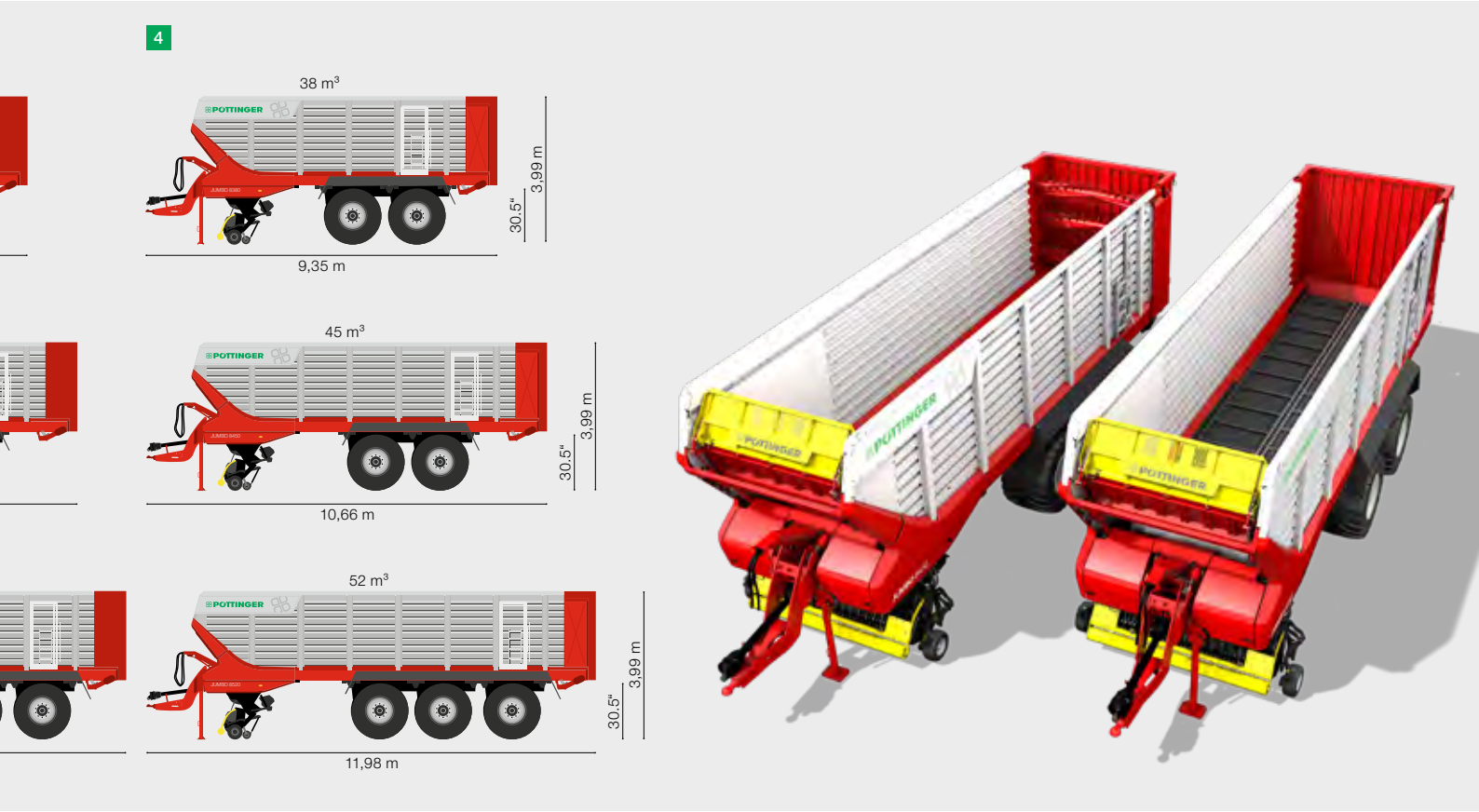

“Tarvitsemme vain yhden traktorin rehun tiivistykseen”

"Suurempi terälukumäärä takaa sen, että nurmirehu silppuuntuu lyhyemmäksi. Säilörehunteko on paljon helpompaa, koska nurmirehu tiivistyy selvästi helpommin. Aiemmin me käytimme kahta traktoria, mutta nyt tarvitsemme vain yhden traktorin tiivistämiseen.

Vaikka JUMBO 8000 on varustettu suuremmalla terälukumäärällä, huomasimme, että uuden voimansiirron ansiosta se ei tarvitse sen enempää traktoritehoja. Me käytämme edelleen samaa traktoria, eikä sillä ole ongelmia noukinvaunun vetämisessä.

Niinpä meille tästä noukinvaunusta on pelkästään etua."

Martin Fisker

Viljelijä

Mørke | Tanska

Helposti hallittava ISOBUS-hallintapäätteellä

Yhteinen kieli

Traktori ja työkone keskustelevat keskenään, vaikka ne olisivat eri konevalmistajilta

ISOBUS on kehitetty siksi, että tiedonsiirrossa käytettäisiin yhteistä kieltä. Tarve syntyi siitä, että aluksi jokainen maatalouskonevalmistaja kehitteli omia elektronisia ratkaisujaan. Tästä muodostui kompastuskivi niille viljelijöille, joiden konekanta koostui useiden eri valmistajien koneista. ISOBUS-järjestelmällä tarkoitetaan standardisoitua traktorin ja työkoneen välistä viestintäjärjestelmää, jossa hallintapäätteiden ja -sovellusten yhteensopivuus ei ole rajoittunut vain tietyn konevalmistajan koneisiin: tämä helpottaa päivittäistä työskentelyäsi huomattavasti.

ISOBUS lisää käyttömukavuutta

Standardoituna traktoreita ja työkoneita yhdistävänä järjestelmänä ISOBUS korvaa erilliset sovellukset, ja sen tavoitteena on plug and play-toiminta: kytke ISOBUS-liitin ISOBUS-pistorasiaan ja kaikki on valmista. Yksi ISOBUS-pääte korvaa traktorin ohjaamossa lukuisan joukon konekohtaisia hallintapäätteitä.
Lähde: www.aef-online.org

Oikea ratkaisu kaikkiin tarpeisiin

Nykyaikainen ISOBUS-järjestelmä koostuu useista komponenteista traktorissa, hallintapäätteessä ja työkoneessa. Mahdolliset toiminnot riippuvat aina siitä, mitä hallintapäätteellä ja siihen liitetyillä laitteilla voidaan tehdä kussakin tilanteessa - ja mitä varustevaihtoehtoja on asennettu. ISOBUS-toiminnot ovat tässä yhdistävänä tekijänä.
ISOBUS-toiminnot ovat ISOBUS-järjestelmän itsenäisiä moduuleita tai rakennuspalikoita. Ne toimivat, kunhan ne sisältyvät kaikkiin mainittuihin ketjun osasiin.

ISOBUS-hallintapäätteet

EXPERT 75 ja CCI 1200 ISOBUS -hallintapäätteet mahdollistavat kaikkien ISOBUS-yhteensopivien koneiden ammattimaisen käytön riippumatta siitä, ovatko ne PÖTTINGER-koneita vai muiden valmistajien koneita. Molemmat hallintapäätteet ovat AEF-sertifioituja.

POWER CONTROL – sähköinen hallintapääte

Lisävarusteena JUMBO-malleissa.

Ensimmäiseksi hallintapäätteeksi sopiva POWER CONTROL toimii useiden ISOBUS-yhteensopivien PÖTTINGER-koneiden kanssa. Sen tärkein ominaisuus ovat painikkeet, joihin on painettu sillä ohjattavien koneiden toiminnot, joten sekä kokeneet että uudet käyttäjät oppivat käyttämään sitä vaivatta.

Näiden lisäksi voidaan hallita muita toimintoja ja syöttää työkomentoja 5" värikosketusnäytön avulla. Päivä- ja yökäyttöön optimoitu näyttö esittää koneen ajantasaisen tilan tiedot selkeästi.

EXPERT 75 ISOBUS-hallintapääte

Lisävarusteena JUMBO-malleissa.

Kompaktinkokoista 5,6" EXPERT 75 ISOBUS -hallintapäätettä voidaan käyttää suoraan kosketusnäytöltä ja käyttämällä painikkeita tai valintapyörää. Turvallinen yhden käden käyttö, tukeva kädensija. Näytön kirkkautta säätävä ympäröivän valon kirkkausanturi ja valaistut painikkeet varmistavat käyttömukavuuden jopa yöaikaan.

CCI 1200 ISOBUS-hallintapääte

Lisävarusteena JUMBO-malleissa.

Uusi 12” CCI 1200 ISOBUS -hallintapääte tarjoaa ammattiviljelijälle erittäin kattavan toimintopaketin. Hallintapäätettä käytetään kosketusnäytön avulla kuten tablettia. Navigointi on pidetty niin yksinkertaisena, että löydät etsimäsi valikoista muutamalla napautuksella. Hallintapäätteessä on kameraportti. Hallintapäätteen integroitu ympäröivän valon kirkkaussensori säätää näytön kirkkautta automaattisesti.

Konevalmistajasta riippumaton, langaton datanvälitys

Ilman agrirouteria

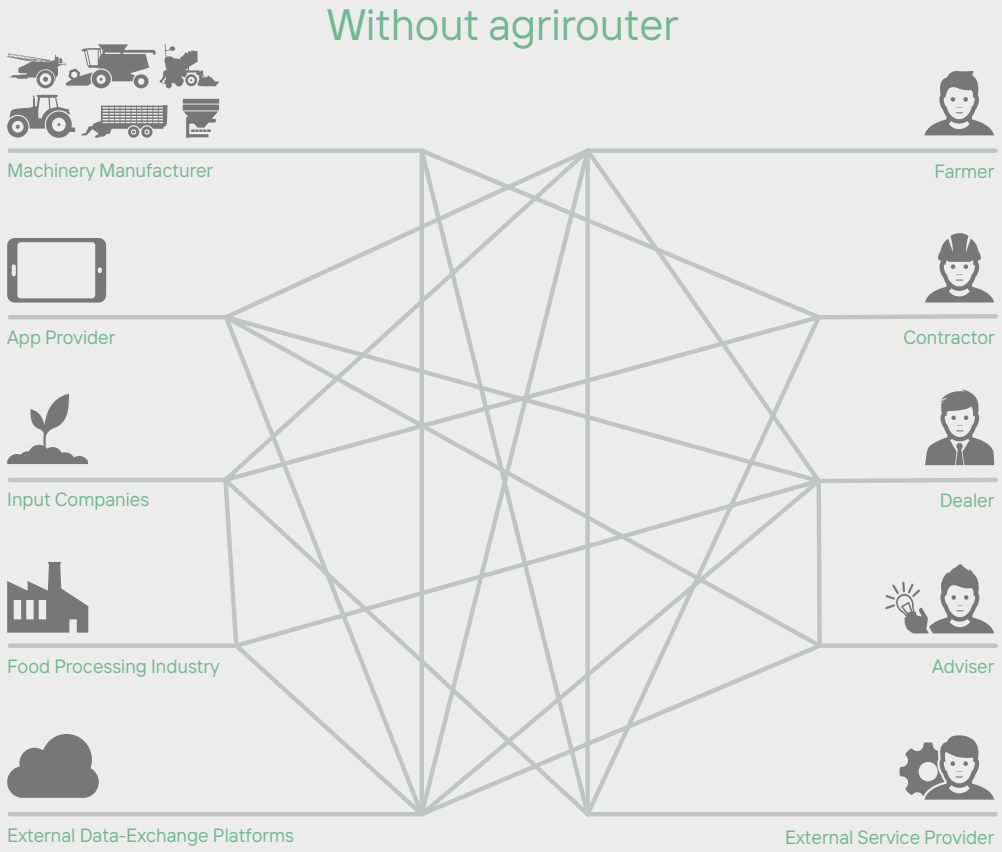

agrirouterin kanssa

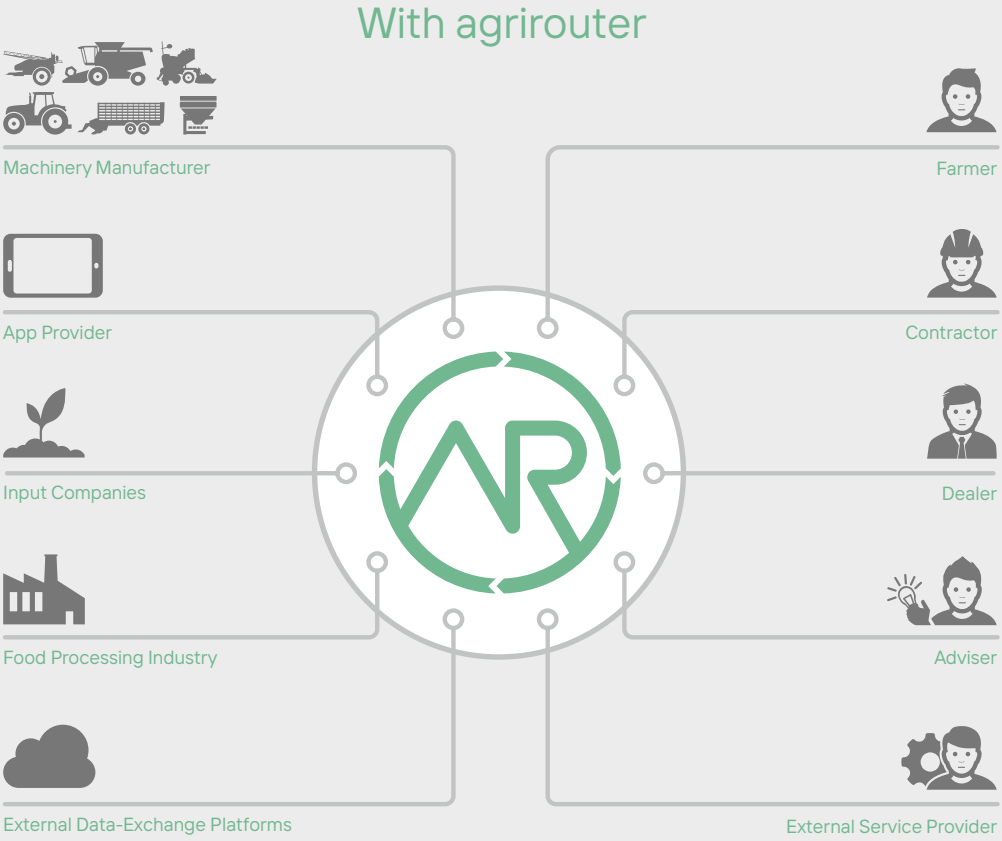

ISOBUS-standardin ansiosta eri konevalmistajien koneet voivat keskustella ja vaihtaa dataa keskenään. Jotta työn aikana kerättyä dataa voitaisiin hyödyntää myöhemmin, se kannattaa siirtää maatilan hyötyohjelmiin ja tarkastella sitä siellä, esimerkiksi lohkokirjanpidossa. Vaikka datansiirto eri maatalouskonevalmistajien koneiden välillä on jo saatu suoraviivaiseksi, on datan siirrossa eri sovelluskehittäjien tekemiin maatalouden hyötyohjelmiin ollut vaikeuksia. Tämä on johtunut yhteisten standardien puuttumisesta – tähän saakka. Tästä syystä useat maatalouskonevalmistajat, PÖTTINGER mukaan lukien, ovat yhdistäneet voimansa ja kehittäneet agrirouterin. Sovelluksena agrirouter mahdollistaa valmistajasta riippumattoman langattoman datanvaihdon koneiden ja hyötysovellusten välillä ja vähentää tarvittavien liittymäpintojen määrää.

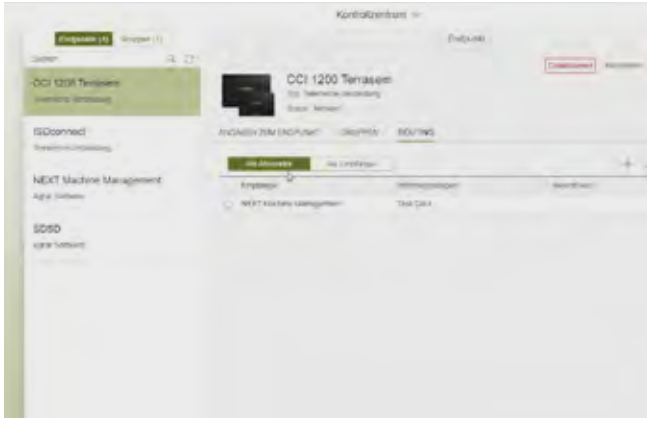

agrirouter – "tiedonsiirtojärjestelmä"

Pilvipalvelupohjainen agrirouter on datanvaihtoalusta. Palveluun voidaan luoda ilmainen tili, jonne voidaan lähettää esimerkiksi viljelysuunnitteluohjelmistolla luotuja tehtäviä toteutettavaksi traktorin CCI 1200 -hallintapäätteellä. Tietoa voidaan siirrellä myös vastakkaiseen suuntaan eli lähettää konekohtaista dataa toimiston tietokoneelle.

Läpinäkyvyys

Määrittelet itse ne reitit, joita pitkin agrirouter siirtää dataa.

Datan turvallisuus

agrirouter ei säilytä mitään dataa – säilytät täydet oikeudet omiin tietoihisi.

Olemme valmiita agrirouteria varten

Voit käyttää agrirouteria kylvettäessä elektronisella siemensyötöllä varustetuilla VITASEM- ja AEROSEM-kylvökoneilla sekä ja TERRASEM-kylvökoneilla. Nurmenkorjuutekniikan osalta ISOBUS-yhteensopivat noukinvaunumme eli FARO, EUROPROFI, TORRO ja JUMBO voidaan yhdistää agrirouteriin.
Nämä koneet pystyvät tallentamaan tapahtumia pellolla ja käyttämään ennalta luotua dataa työvaiheiden ohjaukseen. Tuotettu data voidaan lähettää langattomasti traktorin CCI 1200 -hallintapäätteestä toimiston tietokoneelle standardoidussa ISO-XML-tiedostomuodossa. Samaan tapaan voit lähettää tehtäviä langattomasti viljelysuunnitteluohjelmistostasi traktorin CCI 1200 -hallintapäätteelle. Et enää tarvitse USB-muistitikkua datan siirtoon. Se, että tilan konekanta muodostuu useiden eri valmistajien ja merkkien koneista, ei ole ongelma agrirouteria käytettäessä, kunhan koneiden valmistajat vain kuuluvat agrirouter-yhteenliittymään.

Löydät lisää tietoa osoitteesta www.my-agrirouter.com

Lisävarusteet

	Älykäs etulaita	AUTOCUT teroitusjärjestelmä	TWIN BLADE	Noukkimen lisäkannatinrulla	Taittuvat noukkimen tukipyörät
JUMBO 7380 DB	□	□	□	□	□
JUMBO 7400	□	□	□	□	□
JUMBO 7450 DB	□	□	□	□	□
JUMBO 7470	□	□	□	□	□
JUMBO 7520 DB	□	□	□	□	□
JUMBO 7540	□	□	□	□	□
JUMBO 8380 DB	□	□	-	□	□
JUMBO 8400	□	□	-	□	□
JUMBO 8450 DB	□	□	-	□	□
JUMBO 8470	□	□	-	□	□
JUMBO 8520 DB	□	□	-	□	□
JUMBO 8540	□	□	-	□	□

Lisävarusteita

- Käännettävät TWIN BLADE -terät
- Täyttötason anturi
- Sullontakanavan kansi
- Renkaat:
  800/45 R26.5"
  710/50 R30.5"
  800/45 R30.5"
- Hydraulisesti ohjautuvat akselit
- Sähköohjatut akselit
- Älyohjatut akselit
- Nostoakseli TRIDEM-alustalle automaattisella laskutoiminnolla
- Hallintapäätteet: POWER CONTROL, EXPERT 75 / CCI 1200
- LED-työvalopaketti 2 ja 3
- Vaakajärjestelmä
- Majakkavalo
- EBS-jarrujärjestelmä
- Videojärjestelmä
- Varoituskyltit

Nämä tilataan yleensä yhdessä

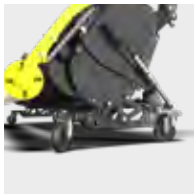					
Noukkimen käsittelyvaunu malleille, joissa on kiinteät tukipyörät	**Kuormatilan lisälaidat 26.5" renkaille**	**Kuorman peittojärjestelmä**	**TRIDEM-kolmoistelialusta**	**30.5" renkaat**	**Kolmas purkukela**
□	□	□	-	□	□
□	□	□	-	□	-
□	□	□	□ *)	□	□
□	□	□	□ *)	□	-
□	□	□	■	□	□
□	□	□	■	□	-
□	□	□	-	□	□
□	□	□	-	□	-
□	□	□	□ *)	□	□
□	□	□	□ *)	□	-
□	□	□	■	□	□
□	□	□	■	□	-

Suunnittele oman koneesi kokoonpano.

■ = vakio, □ = lisävaruste, DB = purkukelat, *) = 26.5" alusta 27 tn mahdollinen

Tekniset tiedot

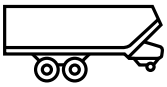

JUMBO	DIN-tilavuus | korotetulla kuormatilalla 26.5" renkaille	Noukkimen leveys	Terien lukumäärä	Teräväli
JUMBO 7400	40 m^3 | 42 m^3	2,3 m	48 kpl	34 mm
JUMBO 7470	47 m^3 | 49,3 m^3	2,3 m	48 kpl	34 mm
JUMBO 7540	54 m^3 | 56,6 m^3	2,3 m	48 kpl	34 mm
JUMBO 8400	40 m^3 | 42 m^3	2,3 m	65 kpl	25 mm
JUMBO 8470	47 m^3 | 49,3 m^3	2,3 m	65 kpl	25 mm
JUMBO 8540	54 m^3 | 56,6 m^3	2,3 m	65 kpl	25 mm

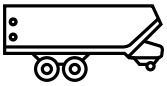

JUMBO DB				
JUMBO 7380 DB	38 m^3 | 40 m^3	2,3 m	48 kpl	34 mm
JUMBO 7450 DB	45 m^3 | 47,3 m^3	2,3 m	48 kpl	34 mm
JUMBO 7520 DB	52 m^3 | 54,6 m^3	2,3 m	48 kpl	34 mm
JUMBO 8380 DB	38 m^3 | 40 m^3	2,3 m	65 kpl	25 mm
JUMBO 8450 DB	45 m^3 | 47,3 m^3	2,3 m	65 kpl	25 mm
JUMBO 8520 DB	52 m^3 | 54,6 m^3	2,3 m	65 kpl	25 mm

Kokonaispituus | Kokonaisleveys	Kokonaiskorkeus 26.5" | 30.5" renkailla	Vakiopaino tyhjänä	Sallittu kokonaispaino	Maksimi kokonaispaino
9,35 | 2,99 m	3,89 | 3,99 m	11 100 kg	22 tn	24 tn
10,66 | 2,99 m	3,89 | 3,99 m	12 000 kg	24 tn	31 tn
11,98 | 2,99 m	3,89 | 3,99 m	14 200 kg	34 tn	34 tn
9,35 | 2,99 m	3,89 | 3,99 m	11 300 kg	22 tn	24 tn
10,66 | 2,99 m	3,89 | 3,99 m	12 200 kg	24 tn	31 tn
11,98 | 2,99 m	3,89 | 3,99 m	14 400 kg	34 tn	34 tn
9,35 | 2,99 m	3,89 | 3,99 m	11 450 kg	22 tn	24 tn
10,66 | 2,99 m	3,89 | 3,99 m	12 350 kg	24 tn	31 tn
11,98 | 2,99 m	3,89 | 3,99 m	14 550 kg	34 tn	34 tn
9,35 | 2,99 m	3,89 | 3,99 m	11 650 kg	22 tn	24 tn
10,66 | 2,99 m	3,89 | 3,99 m	12 550 kg	24 tn	31 tn
11,98 | 2,99 m	3,89 | 3,99 m	14 750 kg	34 tn	34 tn

DB = purkukelat

MyPÖTTINGER

MyPÖTTINGER – yksinkertaista. Milloin vain. Missä vain.

Hyötyä monilla eri tavoilla

MyPÖTTINGER on asiakasportaali, josta löydät hyödyllistä tietoa PÖTTINGER-koneistasi.

Hae konekohtaisia tietoja ja käytännöllisiä vinkkejä PÖTTINGER-koneistasi kohdasta "Minun koneeni" (My machines). Lisäksi löydät lisätietoa koko PÖTTINGER-konevalikoimasta.

Minun koneeni

Lisää omat PÖTTINGER-koneesi "Minun koneeni" -kohtaan ja lisää nimi. Saat arvokasta tietoa esimerkiksi seuraavista aiheista: käytännöllisiä vinkkejä koneeseesi liittyen, käyttöohjeet, varaosaluettelot, huolto-ohjeet, tekniset tiedot ja niiden dokumentaatio.

Tietoja konevalikoimasta

MyPÖTTINGER tarjoaa sinulle konekohtaista tietoa kaikista koneista valmistusvuodesta 1997 alkaen.

Skannaa QR-koodi koneen tunnistekilvestä älypuhelimella tai tabletilla, tai mene osoitteeseen www.mypoettinger.com ja syötä koneen numero kätevästi kotitietokoneellasi. Saat välittömästi kaikki koneitasi koskevat tiedot, kuten: käyttöohjeet, lisävarustevaihtoehdot, esitteet, valokuvat ja videot.

CLASSIC

DURASTAR

DURASTAR PLUS

Luota alkuperäiseen

Alkuperäiset PÖTTINGER-varaosat täyttävät korkeimmat varaosille asetettavat vaatimukset niin toimivuuden, yhteensopivuuden kuin kestävyyden puolesta. Näihin ominaisuuksiin PÖTTINGER on aina sitoutunut.

Siksi valmistamme PÖTTINGER-alkuperäisosat laadukkaimmista saatavilla olevista raaka-aineista. Varaosat ja kulutusosat sopivat täydellisesti koneeseesi ja takaavat, että koneesi toimii niin kuin sen on suunniteltu toimivan. Kulutusosien valintaan vaikuttavat aina maaperä- ja käyttöolosuhteet.

Olemme kuunnelleet asiakkaitamme ja tarjoamme nyt kolme erilaista sarjaa - CLASSIC, DURASTAR ja DURASTAR PLUS - varmistaaksemme, että saat aina oikeanlaisen, omia tarpeitasi vastaavan osan. Alkuperäisosat ovat joka sentin arvoisia, koska tietotaitoa ei voi kopioida.

Sinun etusi

- Saat osat nopeasti ja ne pysyvät valikoimassa pitkään.
- Osilla on erittäin hyvä kulutuskestävyys, koska käytämme laadukkaita materiaaleja ja tuotantoprosessit ovat edistyksellisiä.
- Täydellinen yhteensopivuus.
- Paras lopputulos, koska varaosa sopii ja toimii koneessasi kuten sen kuuluukin.
- Säästät aikaa ja rahaa pidemmän käyttöiän johdosta.
- Perusteellinen laadunvalvontajärjestelmä.
- Jatkuva tutkimukseen perustuva kehitystyö.
- Maailmanlaajuinen varaosien toimitus.
- Kilpailukykyiset hinnat kaikissa varaosissa.

Kulutusosat

CLASSIC-vakio-osat tavanomaiseen käyttöön. Nämä ORIGINAL INSIDE -osat ovat alkuperäisiä PÖTTINGERin korkeat laatuvaatimukset täyttäviä, luotettavia ja hyvän hinta-laatusuhteen vara- ja kulutusosia.

DURASTAR on edistyksellinen vaihtoehto kulutusosaksi – kestävä, korkealaatuinen ja varmatoiminen.

Oletko päättänyt tehdä työsi, vaikka olosuhteet muuttuisivat vaativiksi? Silloin valintasi on DURASTAR PLUS -sarja.

Yhteistyöllä menestykseen PÖTTINGERin kanssa

- Perheyritys vuodesta 1871 alkaen
  Luotettava kumppanisi
- Maanmuokkauksen ja nurmiketjun koneiden asiantuntija
- Tulevaisuuteen tähtääviä innovaatioita ja huipputyötuloksen tavoittelua
- Juuret Itävallassa - kotonaan koko maailmassa

Kaksi askelta edellä

- Suorituskykyinen noukinvaunu ilman kompromisseja
- Luja ja voimakas, suuri kuormatila ja tehokas rehumassan virtaus
- Paras nurmirehun laatu ja poikkeuksellista luotettavuutta
- Todella kustannustehokas, näppärä käyttää ja huoltaa

Kysy lisätietoja:

PÖTTINGER Landtechnik GmbH
Industriegelände 1
4710 Grieskirchen
Itävalta
Puh. +43 7248 600-0
info@poettinger.at
www.poettinger.at

NHK-Keskus Oy
Lautatarhankatu 3
13110 Hämeenlinna
puh +358 03 628 661
asiakaspalvelu@nhk.fi